Dane aktualne na dzień: 27-11-2026 10:11

Link do produktu: https://utih.pl/pompa-zasilajaca-re505825-polmo-p-29697.html



Pompa zasilająca RE505825 POLMO

Cena	**544,20 zł**
Czas wysyłki	**24 godziny**
Numer katalogowy	**RE509530P**
Kod producenta	**RE509530P**
Kod EAN	**5902287139785**
Numery katalogowe zamienników	**V837073629**
Waga produktu z opakowaniem jednostkowym	**0.6**
Numer katalogowy części	**RE509530P**
EAN (GTIN)	**5902287139785**

Opis produktu

Pompa zasilająca RE505825 POLMO





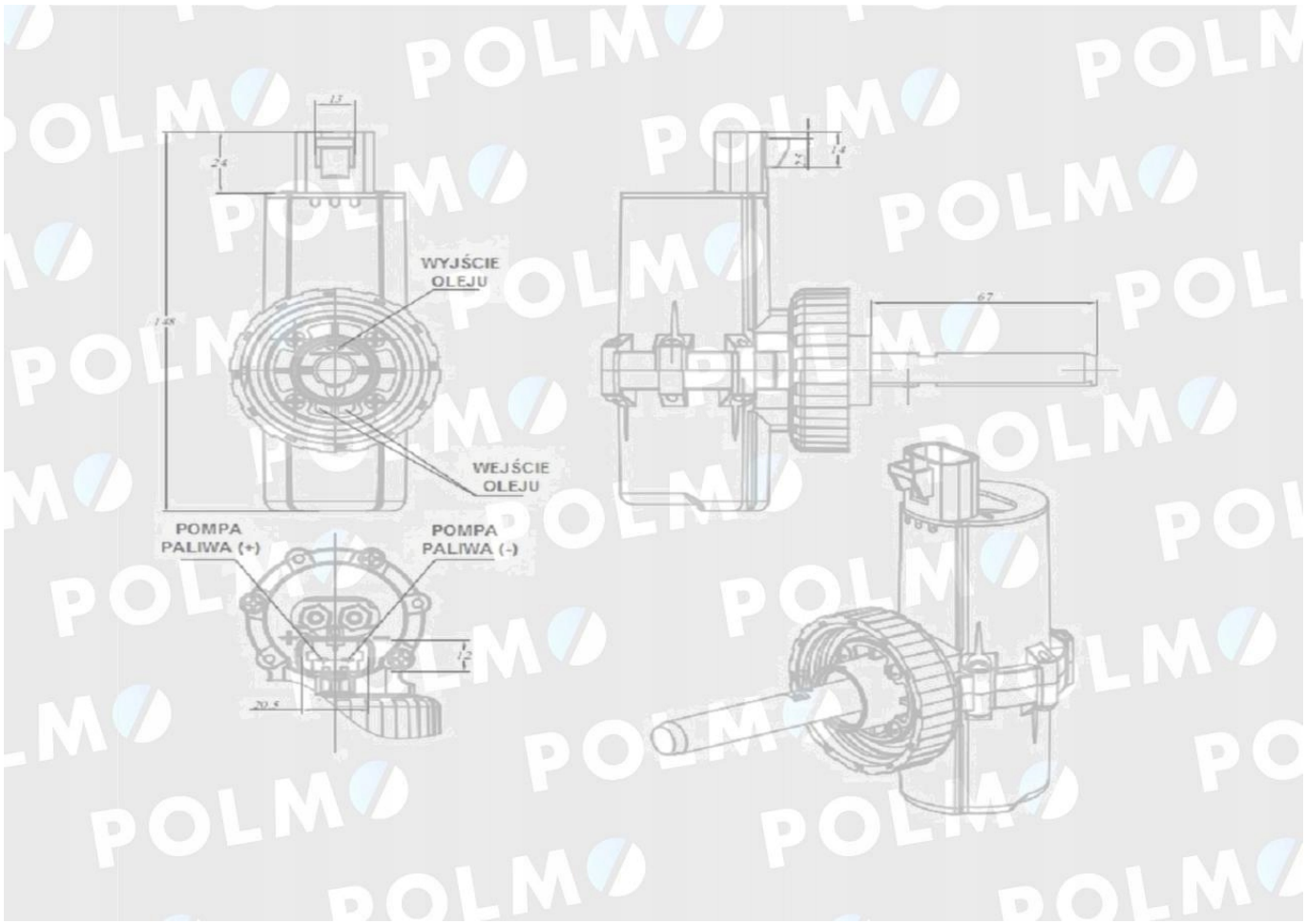

Pompki zasilające wykonane z najwyższej jakości komponentów 100% testowane, GWARANCJA NAJWYŻSZEJ JAKOŚCI

POLMO

GNIEZNO / SINCE 1919