Dane aktualne na dzień: 28-11-2026 13:06

Link do produktu: https://utih.pl/pompa-wspomagania-wzmocniona-pzs-zct-16l-ursus-c-385-4cyl-80620109-warynski-p-39234.html



Pompa wspomagania wzmocniona PZS-ZCT-16L URSUS C-385 4cyl 80620109 WARYŃSKI

Cena	**730,10 zł**
Czas wysyłki	**24 godziny**
Numer katalogowy	**W-80620109**
Kod producenta	**W-80620109**
Kod EAN	**5902287215205**
Waga produktu z opakowaniem jednostkowym	**5.5**
Numer katalogowy części	**W-80620109**
EAN (GTIN)	**5902287215205**
Numery katalogowe zamienników	**80620109**

Opis produktu

Pompa wspomagania wzmocniona PZS-ZCT-16L 4-cyl C-385 WARYŃSKI [W-80620109]


WARYŃSKI



Pompa wspomagania wzmocniona PZS-ZCT-16L 85806201 C-385 WARYŃSKI charakteryzuję się najwyższą jakością wykonania. Cały proces produkcyjny przechodzi kontrolę jakości. Każda pompa poddawana jest testom wydajnościowym i próbie szczelności. Produkt posiada 24 miesiące gwarancji.

- **Przepływ nominalny**: 19,5[dm3/min]
- **Ciśnienie nominalne**: 10[MPa]
- **Ciśnienie maksymalne**: 12[MPa]
- **Kierunek obrotów**: Lewy
- **Wejście**: 27x1[mm]
- **Wyjście**: 16x1[mm]

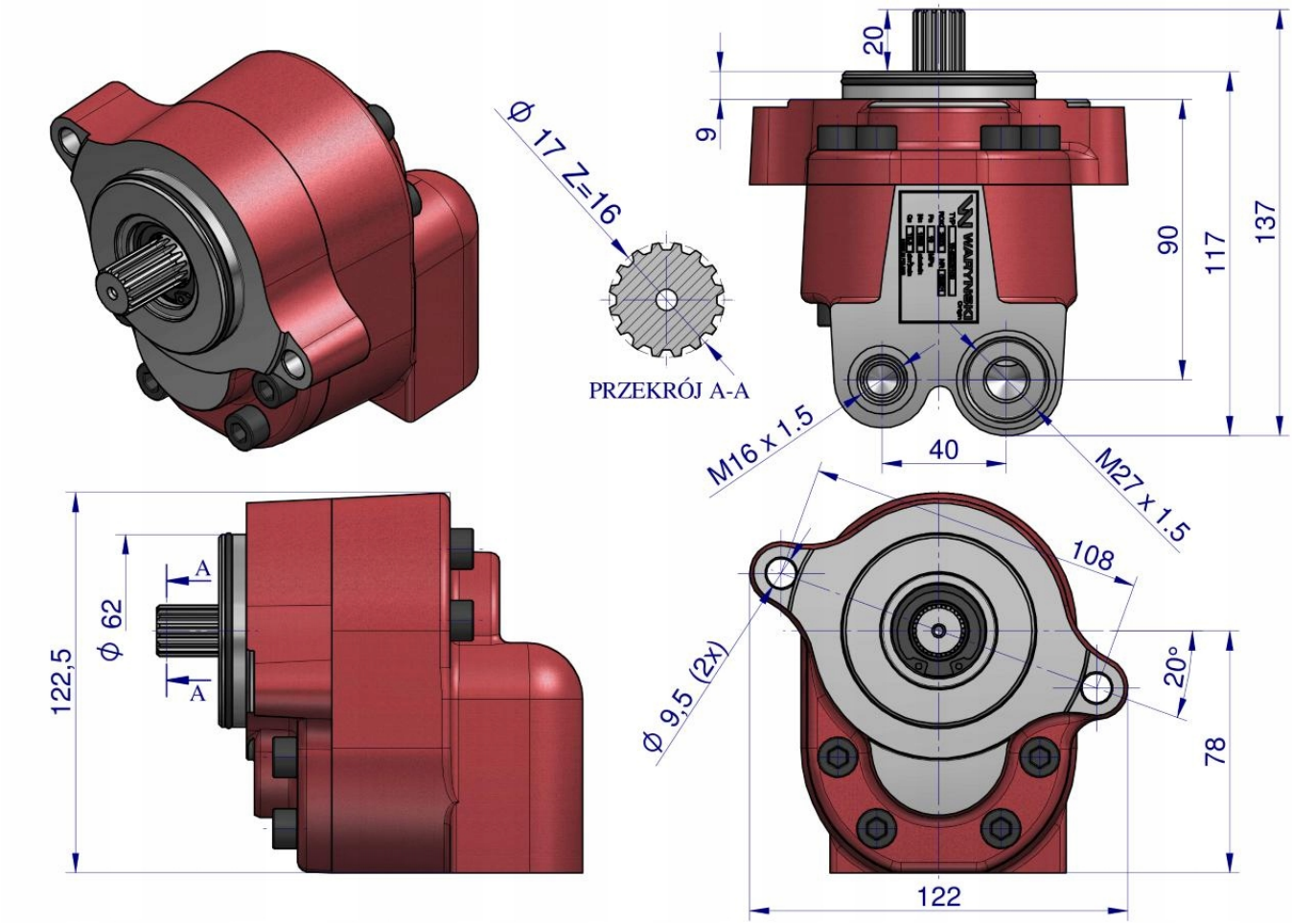

- PZS-ZCT-21L
- 85806201
- ZCT-16L
- 80.620.109
- 80620109
- 85.806.201