Dane aktualne na dzień: 26-11-2026 08:15

Link do produktu: https://utih.pl/pompa-wody-zetor-warynski-62010615-p-29029.html



Pompa wody Zetor WARYŃSKI 62010615

Cena	**259,20 zł**
Czas wysyłki	**24 godziny**
Numer katalogowy	**62010615W**
Kod producenta	**62010615W**
Kod EAN	**5902287196863**
Numery katalogowe zamienników	**70010695**
Numer katalogowy oryginału	**62010615**
Waga produktu z opakowaniem jednostkowym	**4.15**
Numer katalogowy części	**62010615W**
EAN (GTIN)	**5902287196863**

Opis produktu

Pompa wody do Zetor marki WARYŃSKI




WARYNSKI





Żeby zagwarantować powtarzalność oraz szczelność korpusów pompy wodne Waryński wykonane zostały całkowicie od podstaw. Produkty charakteryzuje omodelowanie wykonane zgodnie z najnowszą technologią, najwyższej jakości łożyska, wykorzystanie żeliwa z atestem oraz wykonany z najwyższą precyzją wałek. Gwarantuje to doskonałe spasowanie wszystkich współpracujących ze sobą elementów oraz odpowiedni obieg płynu chłodniczego w Twoim ciągniku.

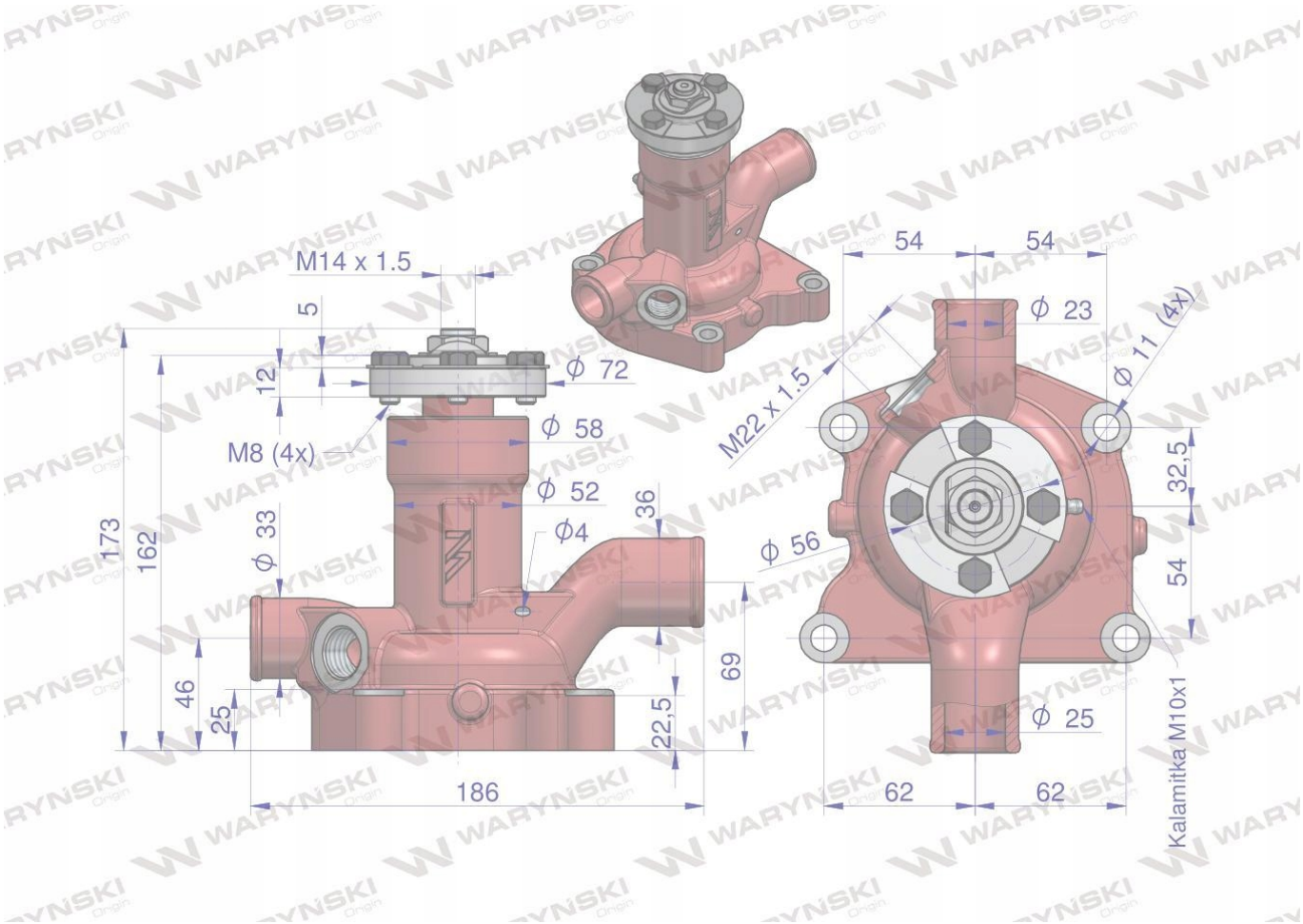

Symbol silnika:

- **Z7701 - Zetor**
- **Z5201 - Zetor**
- **Z7301 - Zetor**
- **Z7201 - Zetor**
- **Z6701 - Zetor**
- **Z6901 - Zetor**
- **Z6201 - Zetor**
- **Z4701 - Zetor**
- **Z5901 - Zetor**
- **Z7001 - Zetor**
- **Z5001 - Zetor**
- **Z6001 - Zetor**

Zastosowanie:

ZETOR UR1 3320; 3340; 4320 (4701); 4320 (6201); 4340 (4701); 4340 (6201); 5011 (5001) (10353->); 5011 (5201) (10353->); 5045 (5001); 5045 (5201); 5211 (5001); 5211 (5201); 5245 (5001); 5245 (5201); 5320 (5001); 5320 (5201); 5320 (7201); 5340 (5001); 5340 (5201); 5340 (7201); 5340H; 5911 (4701); 5911 (5001); 5911 (5901); 5911 (6201); 5945 (4701); 5945 (5001); 5945 (5901); 5945 (6201); 6011 (5901); 6011 (6001); 6011 (6201); 6011 (6701); 6045 (5901) (8851->); 6045 (6001) (8851->); 6045 (6201) (8851->); 6045 (6701) (8851->); 6211; 6245 (6001); 6245 (6201); 6245 (6701); 6320; 6340; 6340H; 6911 (5201); 6911 (6001); 6911 (6901); 6945 (5201); 6945 (6001); 6945 (6901); 7011; 7045 (18403->); 7045H; 7211; 7245 (7001); 7245 (7201); 7245H; 7711; 7711T; 7745; 7745H


Origin
WARYŃSKI