Dane aktualne na dzień: 26-11-2026 08:16

Link do produktu: https://utih.pl/pompa-wody-ii-paski-ursus-2812-3512-mf3-oryginal-ursus-p-30819.html



Pompa wody II paski URSUS 2812 3512 MF3 ORYGINAŁ URSUS

Cena	**305,30 zł**
Czas wysyłki	**24 godziny**
Numer katalogowy	**UR530141U**
Kod producenta	**UR530141U**
Kod EAN	**5902287090352**
Numer katalogowy oryginału	**UR530141**
Waga produktu z opakowaniem jednostkowym	**4.9**
Numer katalogowy części	**UR530141U**
EAN (GTIN)	**5902287090352**

Opis produktu

Pompa wody II paski MF3 ORYGINAŁ URSUS







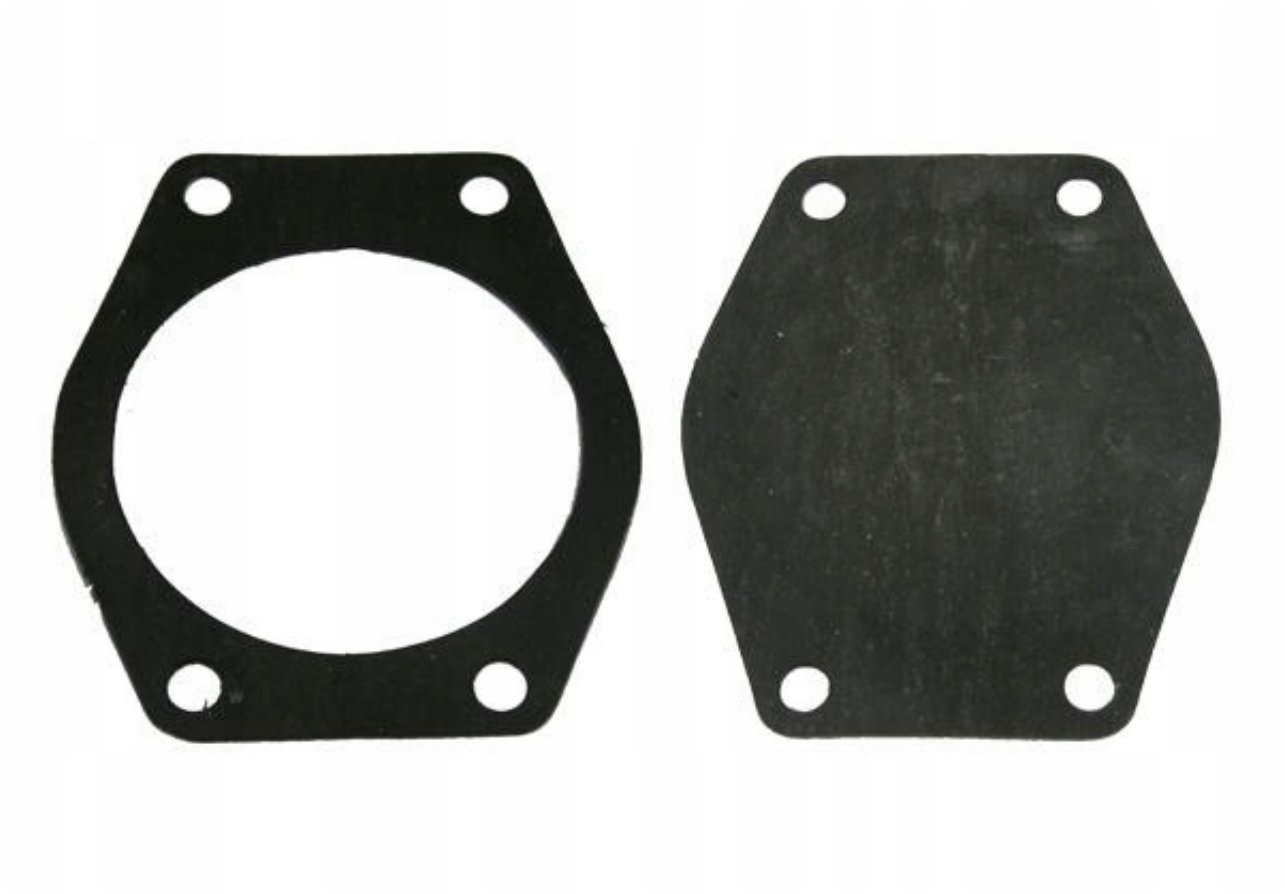

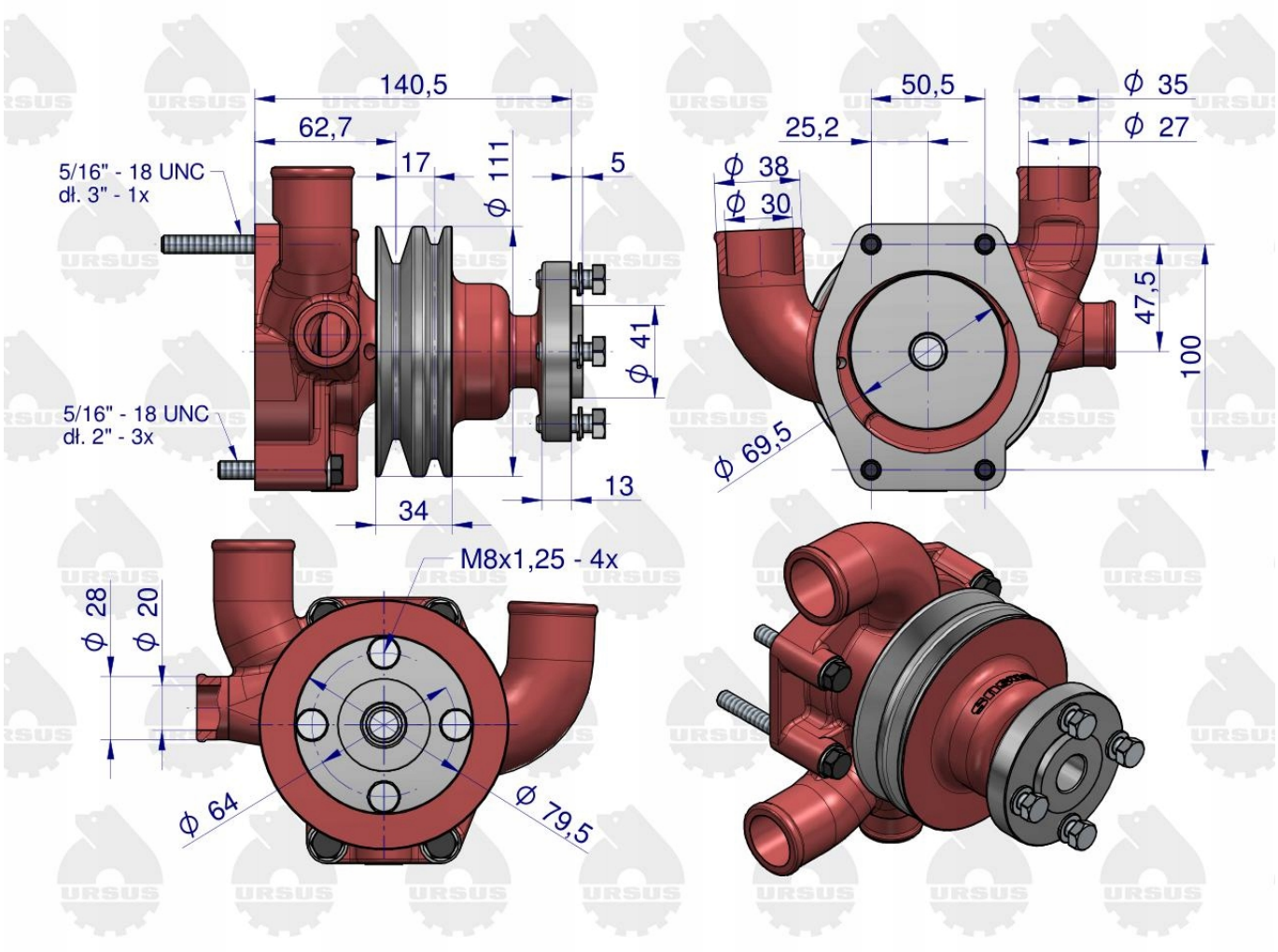
140,5
62,7
17
ϕ 111
5
5/16" - 18 UNC
dł. 3" - 1x
ϕ 41
5/16" - 18 UNC
dł. 2" - 3x
13
34
50,5
ϕ 35
25,2
ϕ 27
ϕ 38
ϕ 30
47,5
100
ϕ 69,5
M8x1,25 - 4x
ϕ 28
ϕ 20
ϕ 64
ϕ 79,5

URSUS