Dane aktualne na dzień: 26-11-2026 08:16

Link do produktu: https://utih.pl/pompa-podnosnika-wzmoc-36-l-c-360-oryginal-ursus-p-30825.html



Pompa podnośnika wzmoc. 36 l C-360 ORYGINAŁ URSUS

Cena	**566,40 zł**
Czas wysyłki	**24 godziny**
Numer katalogowy	**46546310U**
Kod producenta	**46546310U**
Kod EAN	**5902287093834**
Numery katalogowe zamienników	**46546310**
Numer katalogowy oryginału	**46546310**
Waga produktu z opakowaniem jednostkowym	**5.64**
Numer katalogowy części	**46546310**
EAN (GTIN)	**5902287093834**

Opis produktu

Pompa hydrauliczna podnośnika wzmocniona 36 l/min C-360 ORYGINAŁ URSUS



WARYŃSKI - firma z tradycjami w produkcji hydrauliki siłowej dla przemysłu (koparek), w odpowiedzi na zapotrzebowanie z rynku wyprodukowała najwydajniejszą dostępną pompę ciągnikową na rynku. Pompy hydrauliczne URSUS to pewnie, szybkie i bezawaryjne działanie twojego URSUSA


WARYŃSKI


Wyprodukowano dla URSUS S.A.
WARYŃSKI
Origin
TYP 46546310U
ROK 2014 NR
Pn 12 MPa
Nn 1500 obr/min
Qn 36 dm³/min
MADE IN POLAND

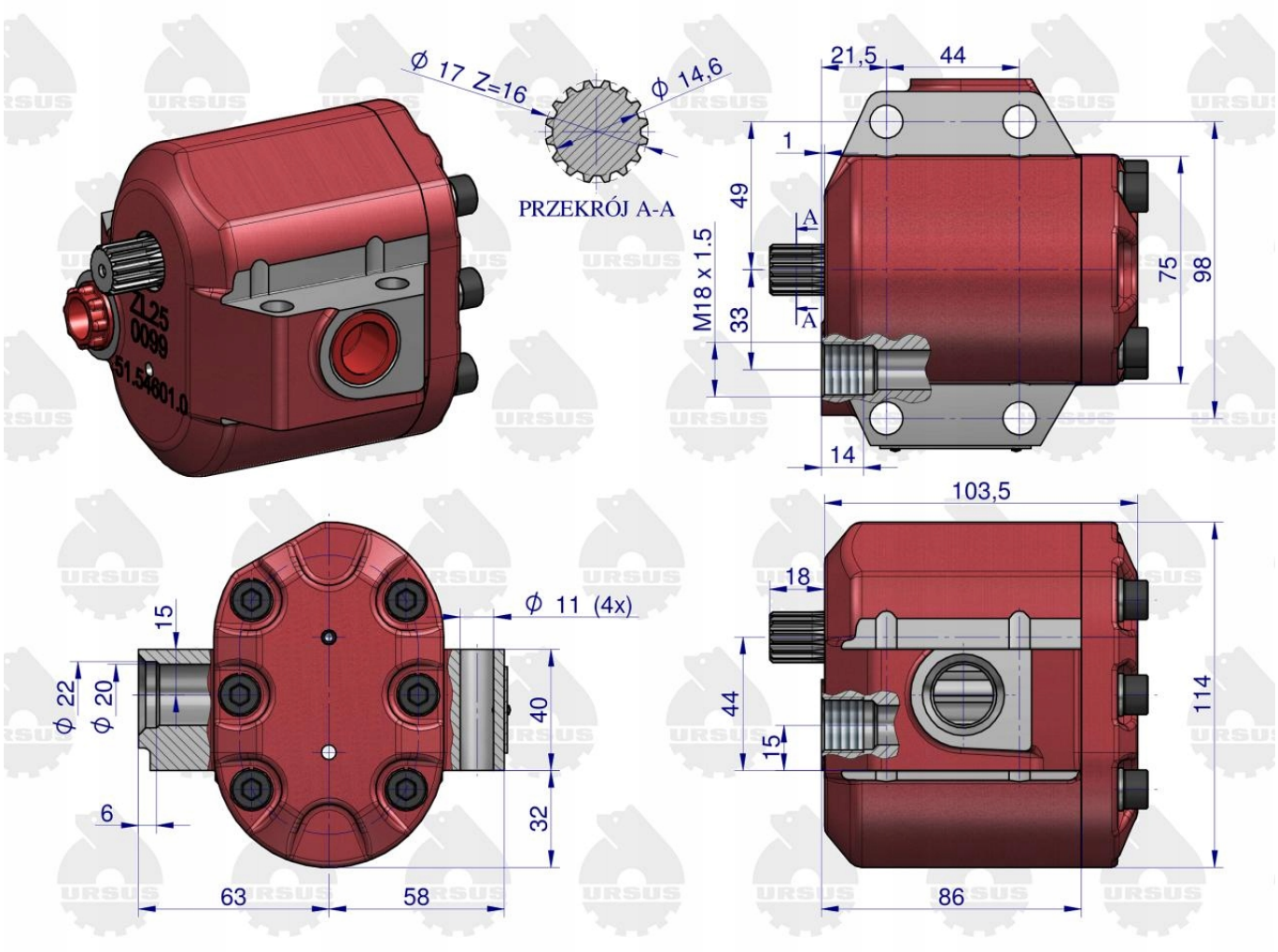
Ø 17 Z=16
Ø 14,6
PRZEKRÓJ A-A
21,5
44
1
49
A
M18 x 1.5
33
A
75
98
14
103,5
18
44
15
114
86
15
Ø 11 (4x)
Ø 22
Ø 20
40
6
32
63
58

URSUS