Dane aktualne na dzień: 26-11-2026 08:16

Link do produktu: https://utih.pl/pompa-podnosnika-wzmoc-23-l-c-330-oryginal-ursus-p-30824.html



# Pompa podnośnika wzmoc. 23 l C-330 ORYGINAŁ URSUS

| | |
|---|---|
| Cena | **626,30 zł** |
| Czas wysyłki | **24 godziny** |
| Numer katalogowy | **42371291U** |
| Kod producenta | **42371291U** |
| Kod EAN | **5902287113679** |
| Numery katalogowe zamienników | **PZ18AT** |
| Numer katalogowy oryginału | **42371291** |
| Waga produktu z opakowaniem jednostkowym | **4.72** |
| Numer katalogowy części | **42371291U** |
| EAN (GTIN) | **5902287113679** |

## Opis produktu

# Pompa hydrauliczna PZ18AT podnośnika wzmocniona 23 l/min C-330 ORYGINAŁ URSUS




WARYŃSKI

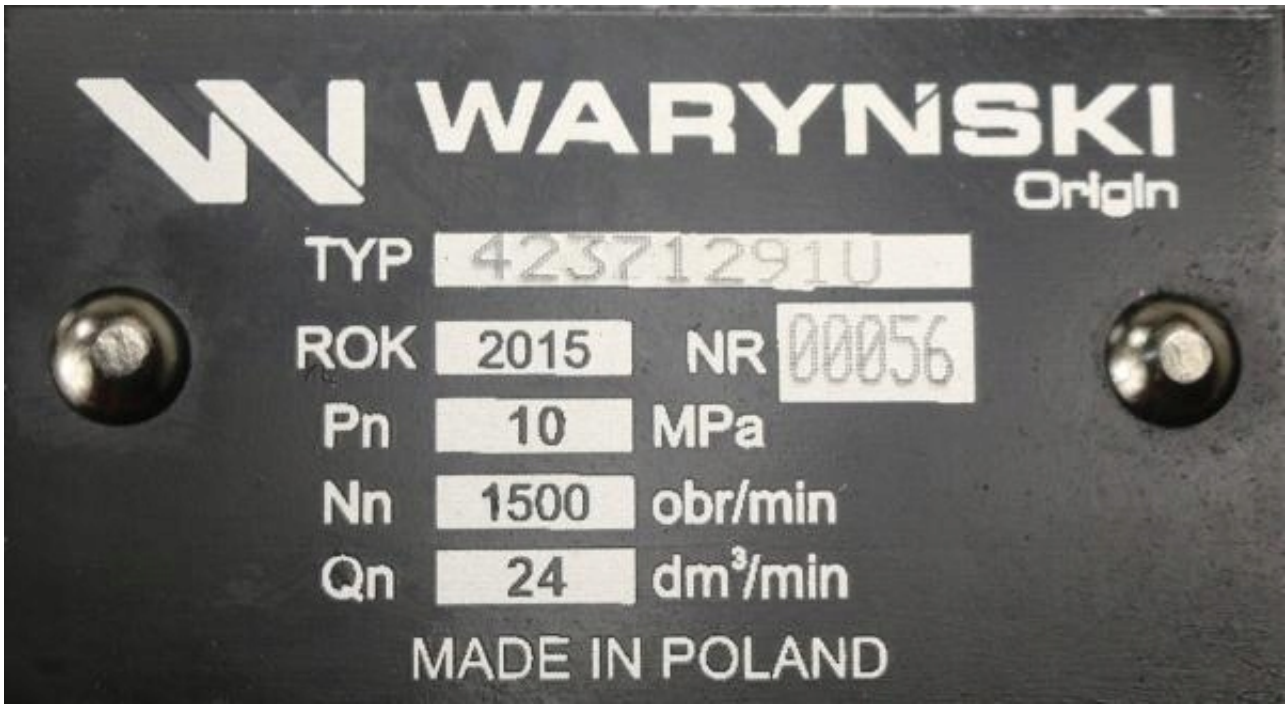
WARYŃSKI
Origin
TYP 42371291U
ROK 2015
NR 00056
Pn 10 MPa
Nn 1500 obr/min
Qn 24 dm³/min
MADE IN POLAND

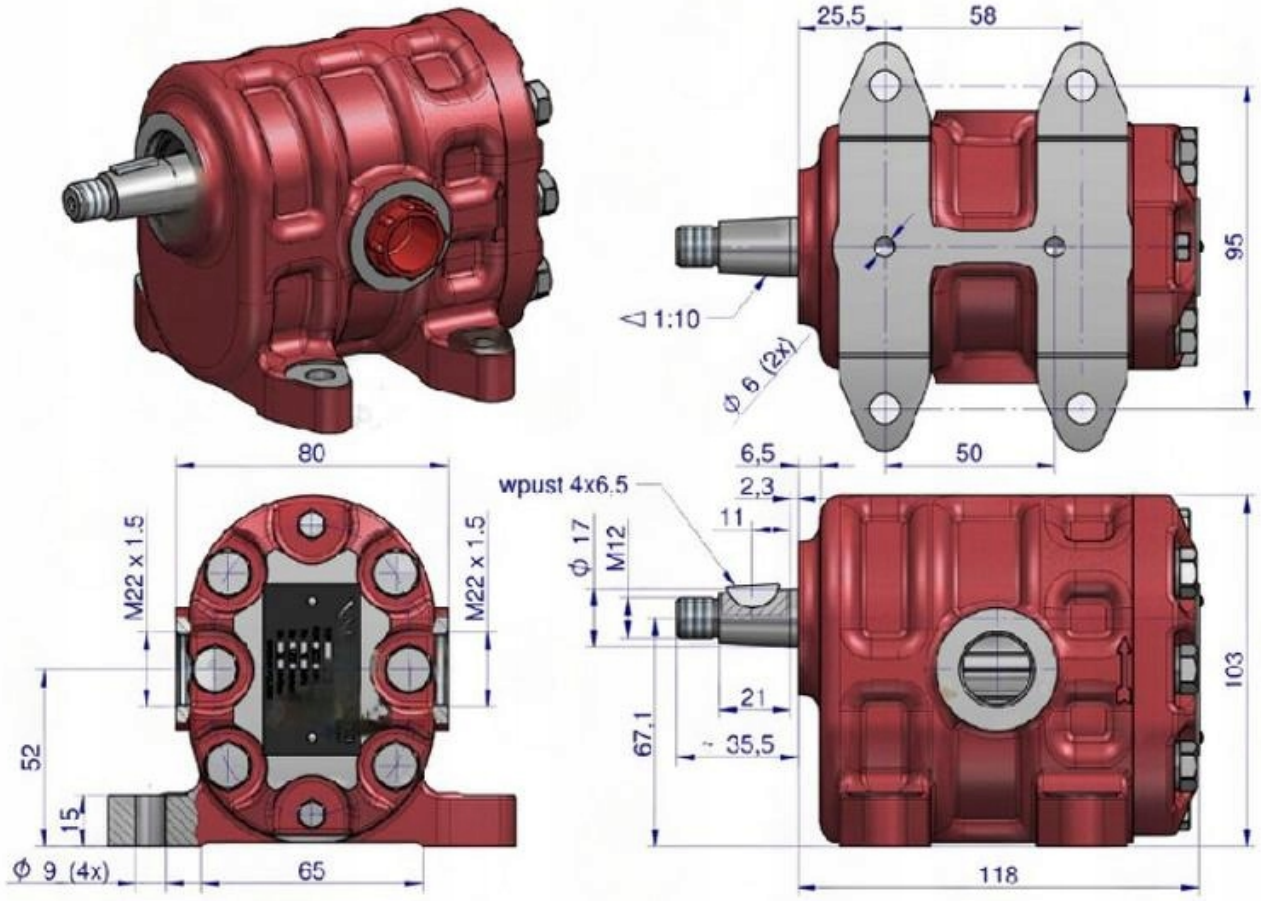
25,5
58
95
1:10
Ø 6 (2x)
50
80
6,5
2,3
wpust 4x6,5
11
M22 x 1.5
M22 x 1.5
Ø 17
M12
52
15
21
67,1
~ 35,5
103
Ø 9 (4x)
65
118

URSUS