Dane aktualne na dzień: 27-11-2026 12:08

Link do produktu: https://utih.pl/pologniwo-lancucha-wzmocnione-p12a-1-ansi-a-60-r1-34-warynski-p-38521.html



Półogniwo łańcucha wzmocnione P12A-1 ANSI A 60 (R1 3/4) WARYŃSKI

Cena	**4,99 zł**
Czas wysyłki	**24 godziny**
Numer katalogowy	**W-P12A1**
Kod producenta	**W-P12A1**
Kod EAN	**5902287031256**
Waga produktu z opakowaniem jednostkowym	**0.34**
Numer katalogowy części	**W-P12A1**
EAN (GTIN)	**5902287031256**

Opis produktu

Półogniwo łańcucha wzmocnione P12A-1 ANSI A 60 (R1 3/4) Waryński



Aukcja dotyczy 1 sztuki

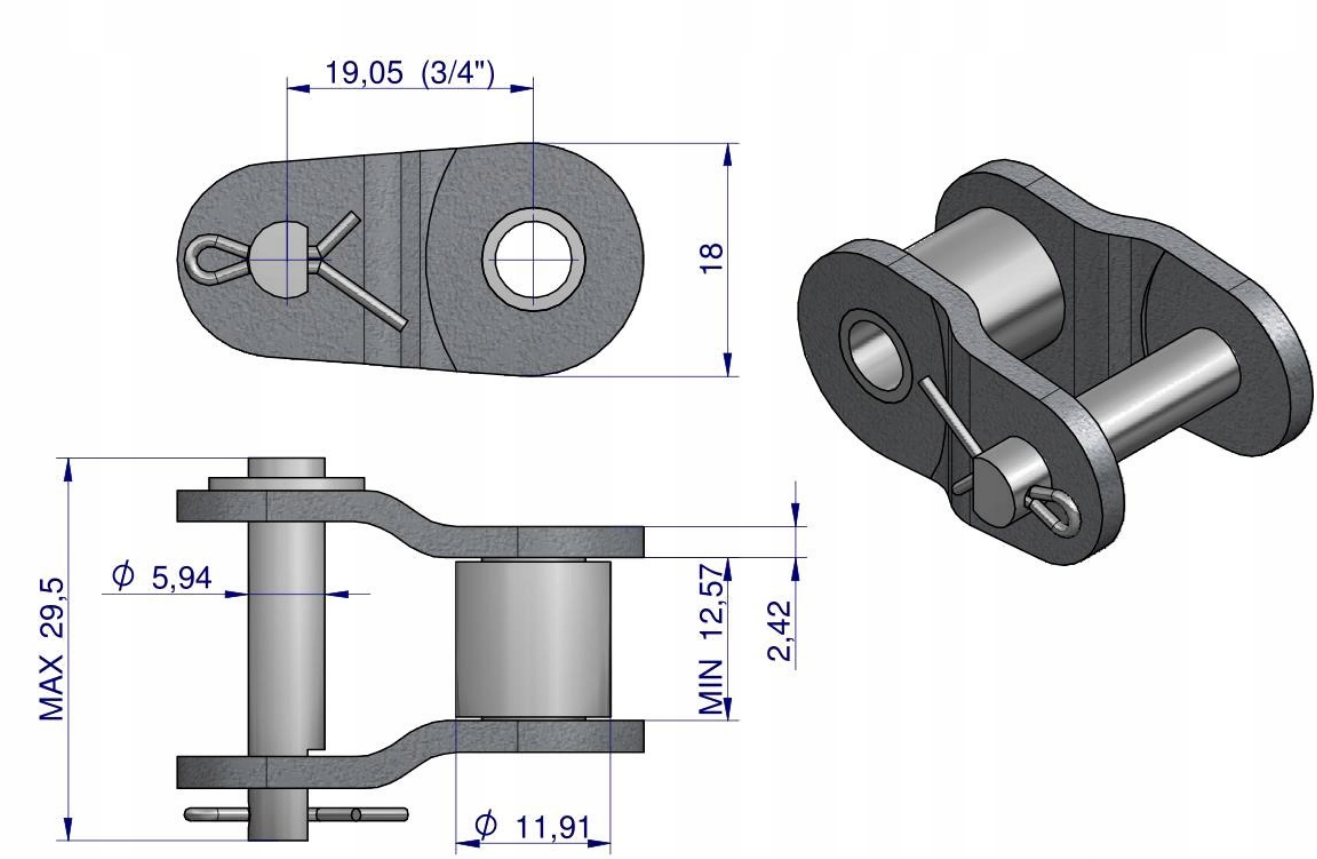

Origin WARYŃSKI