Dane aktualne na dzień: 26-11-2026 07:28

Link do produktu: https://utih.pl/pologniwo-lancucha-wzmocnione-p10a-1-ansi-a-50-r1-58-warynski-p-38524.html



Półogniwo łańcucha wzmocnione P10A-1 ANSI A 50 (R1 5/8) WARYŃSKI

Cena	**3,90 zł**
Czas wysyłki	**24 godziny**
Numer katalogowy	**W-P10A1**
Kod producenta	**W-P10A1**
Kod EAN	**5902287031218**
Waga produktu z opakowaniem jednostkowym	**0.19**
Numer katalogowy części	**W-P10A1**
EAN (GTIN)	**5902287031218**

Opis produktu

Półogniwo łańcucha wzmocnione P10A-1 ANSI A 50 (R1 5/8) Waryński



Aukcja dotyczy 1 sztuki

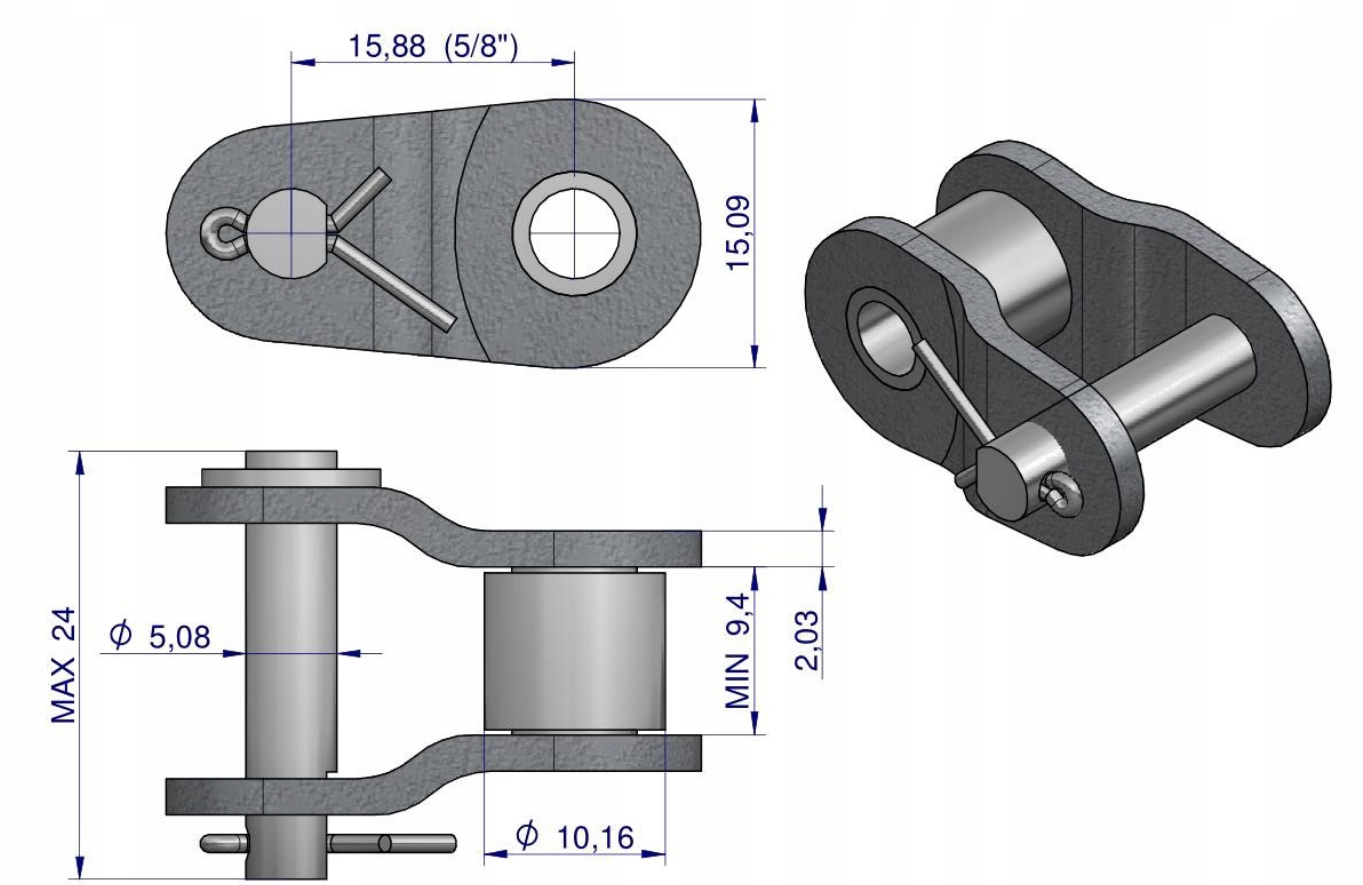

Origin WARYŃSKI