Dane aktualne na dzień: 27-11-2026 12:14

Link do produktu: https://utih.pl/pologniwo-lancucha-wzm-p20a-1-r1-114-warynski-p-32356.html



Półogniwo łańcucha wzm. P20A-1 R1 1.1/4 WARYŃSKI

Cena	**106,20 zł**
Czas wysyłki	**24 godziny**
Numer katalogowy	**W-P20A1**
Kod producenta	**W-P20A1**
Kod EAN	**5902287145700**
Waga produktu z opakowaniem jednostkowym	**0.75**
Numer katalogowy części	**W-P20A1**
EAN (GTIN)	**5902287145700**

Opis produktu

Półogniwo łańcucha wzmocnione P20A-1 ANSI A 100 (R1 1.1/4) Waryński (sprzedawane po 5)



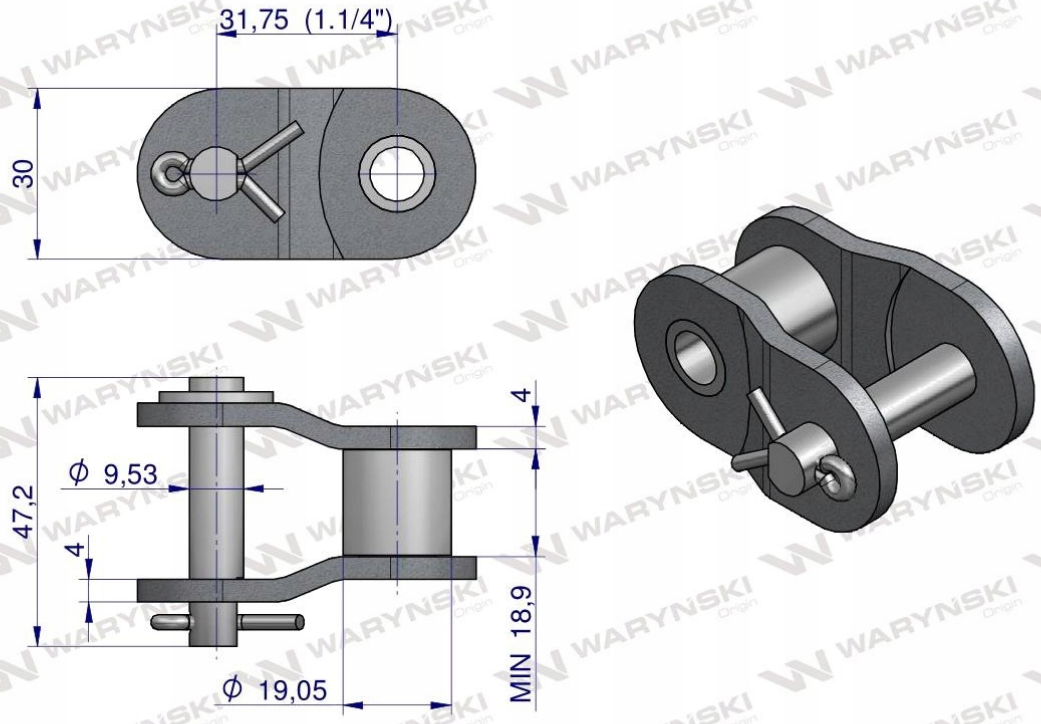
31,75 (1.1/4")
30
47,2
4
ϕ 9,53
4
MIN 18,9
ϕ 19,05


Origin
WARYŃSKI