Dane aktualne na dzień: 27-11-2026 12:14

Link do produktu: https://utih.pl/pologniwo-lancucha-p06b-1-r1-38-10szt-warynski-p-32379.html



# Półogniwo łańcucha P06B-1 (R1 3/8) 10szt. WARYŃSKI

| | |
|---|---|
| Cena | **21,40 zł** |
| Czas wysyłki | **24 godziny** |
| Numer katalogowy | **W-P06B1** |
| Kod producenta | **W-P06B1** |
| Kod EAN | **5902287031171** |
| Waga produktu z opakowaniem jednostkowym | **0.05** |
| Numer katalogowy części | **W-P06B1** |
| EAN (GTIN) | **5902287031171** |

## Opis produktu

# Półogniwo łańcucha P06B-1 (R1 3/8) WARYŃSKI

- **aukcja dotyczy kompletu 10 sztuk**





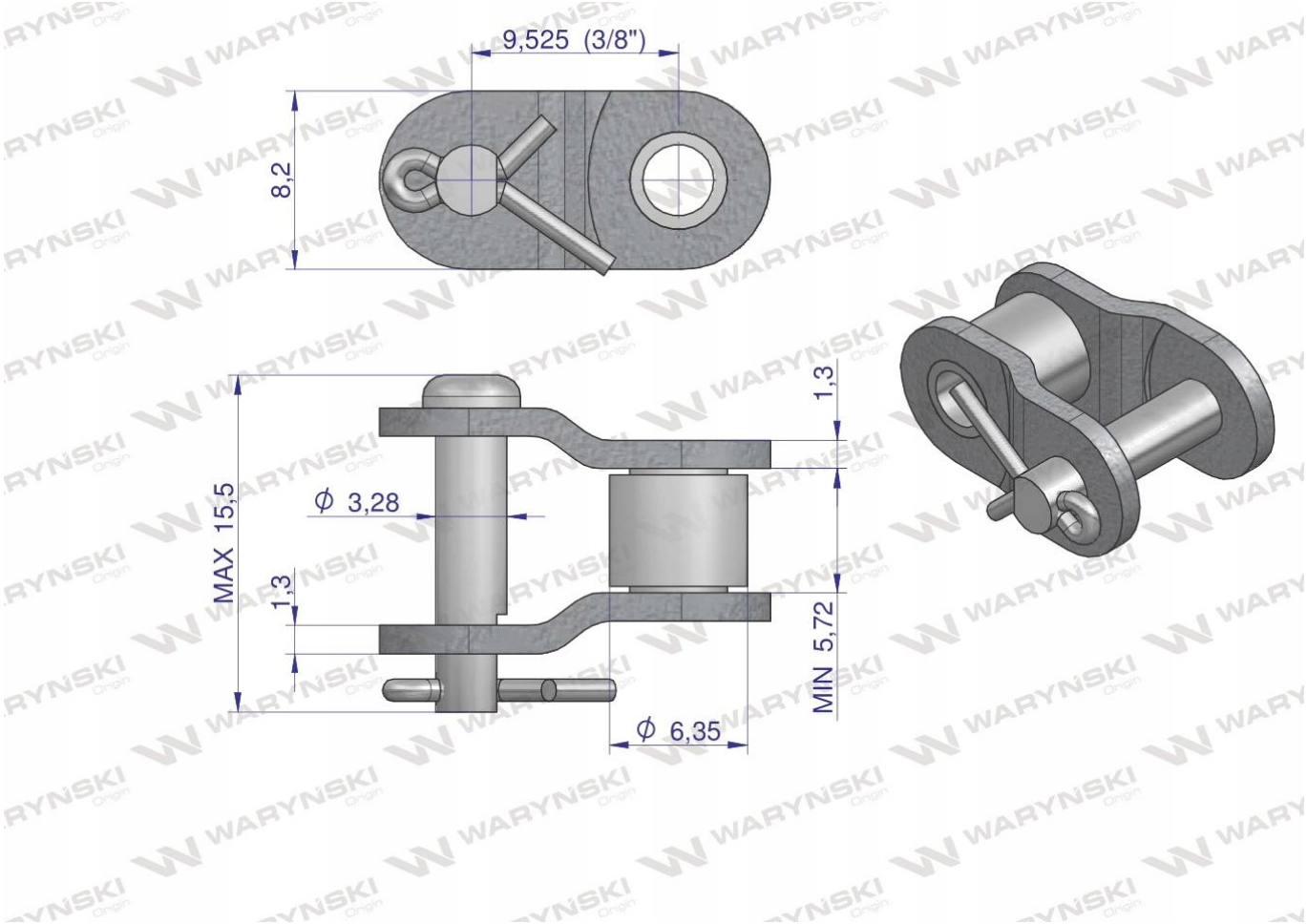
9,525 (3/8")
8,2
MAX 15,5
1,3
Φ 3,28
1,3
MIN 5,72
Φ 6,35



- **Łańcuchy WARYŃSKI cechuje zwiększona wytrzymałość na rozciąganie dzięki pasowaniu sworzni z płytkami z dokładnością do mikrona oraz zwiększona odporność na zrywanie poprzez zakuwanie sworzni z odpowiednią, powtarzalną siłą.**
- **Idealnie zachowana odległość pomiędzy sworzniami**
- **Perfekcyjnie współpracują z kołami zębatymi.**