Dane aktualne na dzień: 26-11-2026 08:16

Link do produktu: https://utih.pl/pologniwo-lancucha-ca550v-warynski-p-38473.html



Półogniwo łańcucha CA550V WARYŃSKI

Cena	**17,10 zł**
Dostępność	**Niedostępny**
Czas wysyłki	**24 godziny**
Numer katalogowy	**W-PCA550V**
Kod producenta	**W-PCA550V**
Kod EAN	**5902287180053**
Waga produktu z opakowaniem jednostkowym	**0.5**
Numer katalogowy części	**W-PCA550V**
EAN (GTIN)	**5902287180053**

Opis produktu

Półogniwo łańcucha CA550V Waryński



aukcja dotyczy 1 sztuki

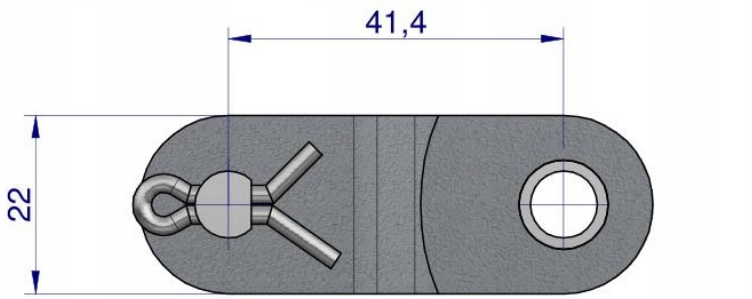

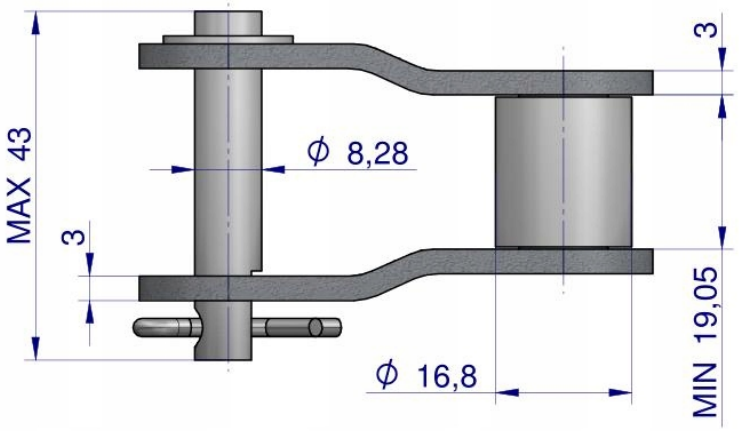

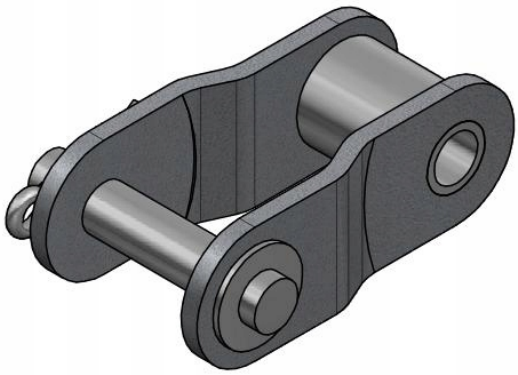

Origin WARYŃSKI