Dane aktualne na dzień: 26-11-2026 13:10

Link do produktu: https://utih.pl/pologniwo-lancucha-10b-1-r1-58-warynski-p-38523.html



Półogniwo łańcucha 10B-1 (R1 5/8) WARYŃSKI

Cena	**4,06 zł**
Czas wysyłki	**24 godziny**
Numer katalogowy	**W-P10B1**
Kod producenta	**W-P10B1**
Kod EAN	**5902287031232**
Waga produktu z opakowaniem jednostkowym	**0.18**
Numer katalogowy części	**W-P10B1**
EAN (GTIN)	**5902287031232**

Opis produktu

Półogniwo łańcucha 10B-1 (R1 5/8) Waryński



Aukcja dotyczy 1 sztuki

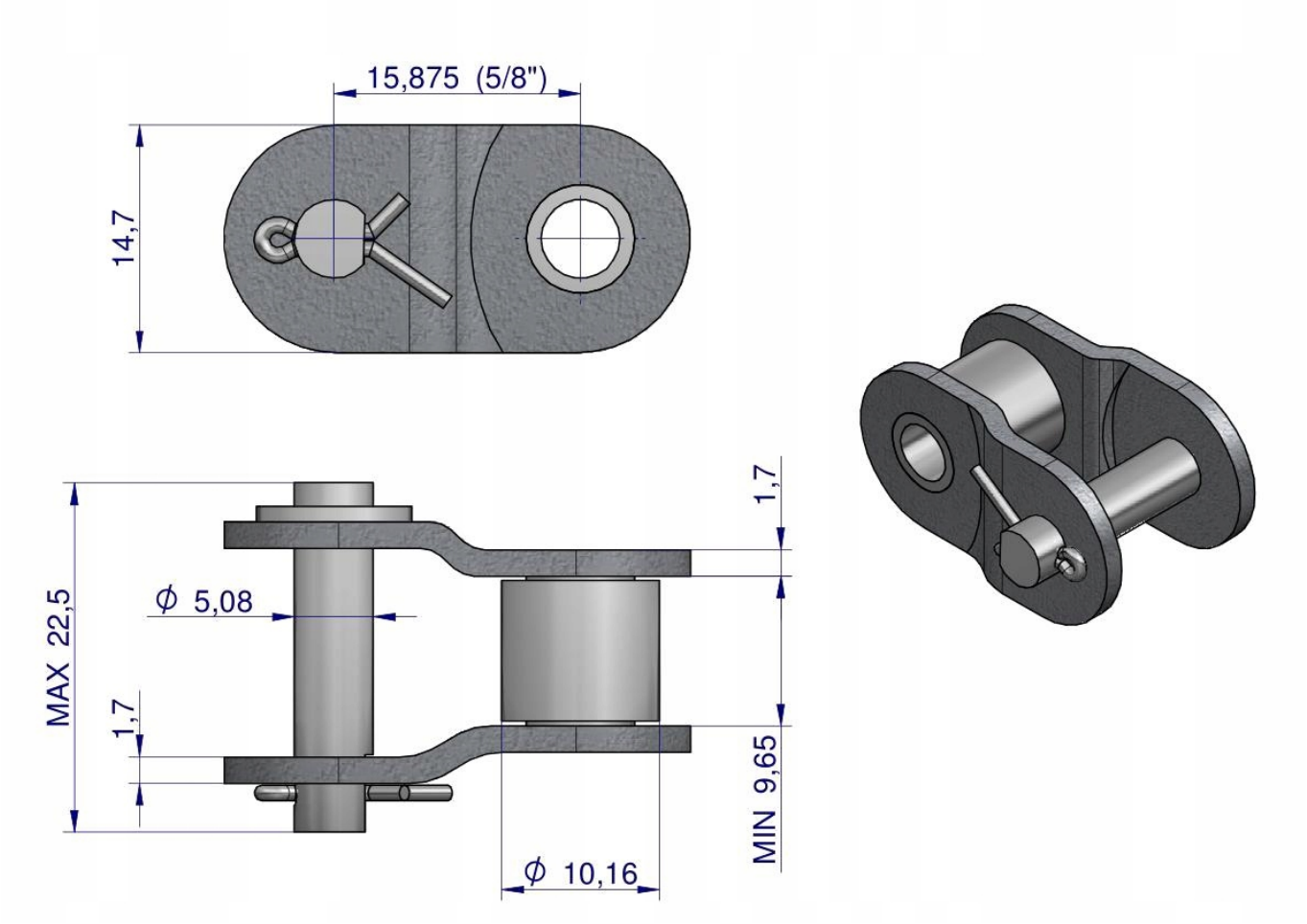

Origin WARYŃSKI