Dane aktualne na dzień: 26-11-2026 07:28

Link do produktu: https://utih.pl/podkladka-gruba-sworznia-osi-plaskiej-gr4-6mm-ursus-c-330-c-360-50833102-p-38306.html



Podkładka gruba sworznia osi płaskiej gr.4,6mm URSUS C-330 C-360 50833102

Cena	**12,10 zł**
Czas wysyłki	**24 godziny**
Numer katalogowy	**50833102**
Kod producenta	**50833102**
Kod EAN	**5902287088342**
Waga produktu z opakowaniem jednostkowym	**0.07**
Numer katalogowy części	**50833102**
EAN (GTIN)	**5902287088342**

Opis produktu

Podkładka gruba sworznia osi płaskiej grubość 4,6mm C-330 / C-360 [50833102]



Podkładka gruba sworznia osi płaskiej C330 / C360

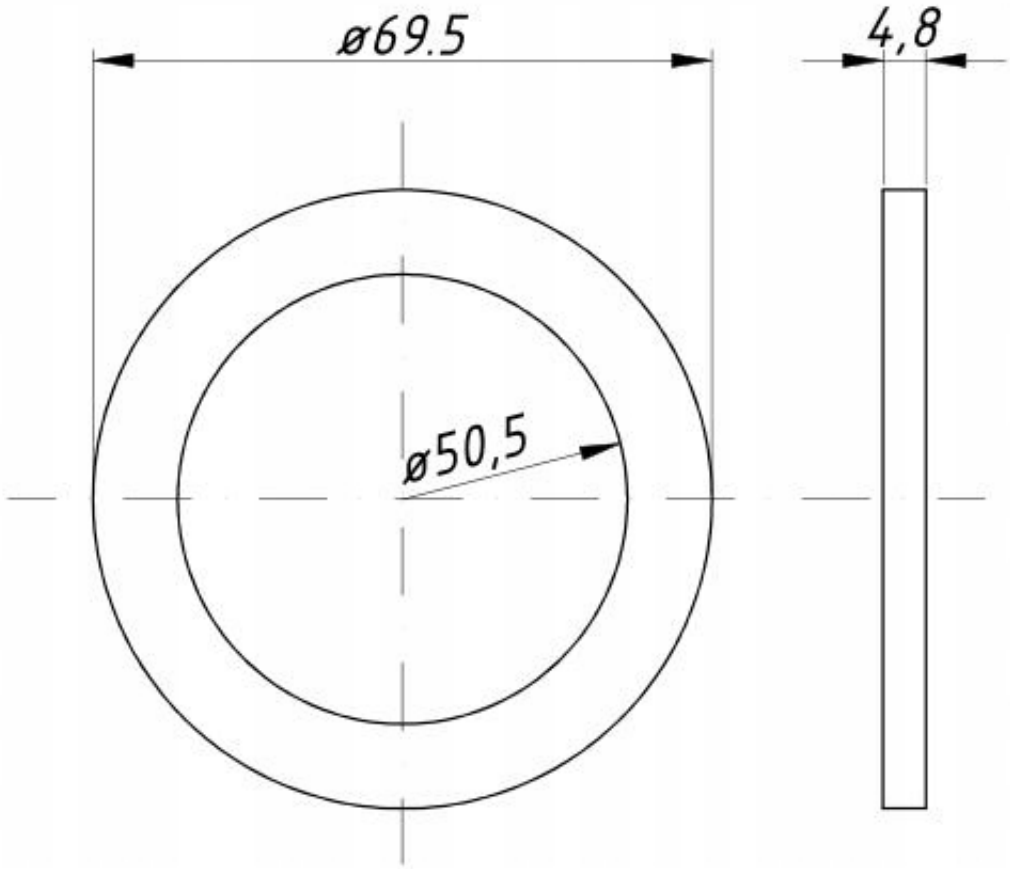
ø69.5
4,8
ø50,5