Dane aktualne na dzień: 26-11-2026 08:16

Link do produktu: https://utih.pl/ploza-prawa-41659609409-xu-overum-warynski-p-30863.html



Płoza prawa 41659609409 XU Overum WARYŃSKI

Cena	**176,70 zł**
Czas wysyłki	**24 godziny**
Numer katalogowy	**W-96094**
Kod producenta	**W-96094**
Kod EAN	**5902287138573**
Waga produktu z opakowaniem jednostkowym	**5.25**
Numer katalogowy części	**W-96094**
EAN (GTIN)	**5902287138573**

Opis produktu

Płoza prawa zastosowanie 41659609409 XU Overum stal borowa WARYŃSKI


WARYŃSKI



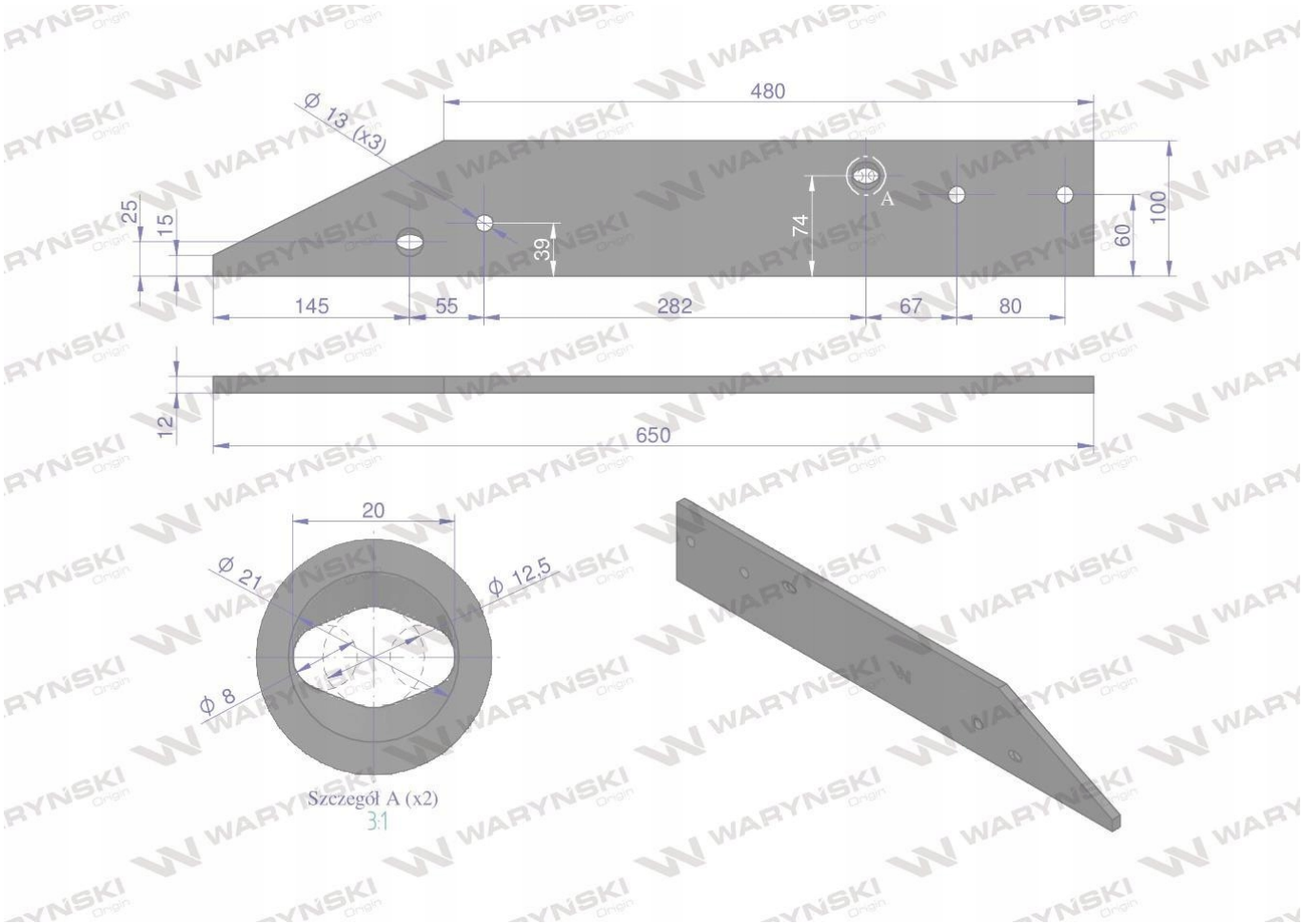

ŚRUBY WSPÓŁPRACUJĄCE:2 x W-173121235Płoza prawa zastosowanie 41659609409 XU Overum stal borowa WARYŃSKI Części robocze marki WARYŃSKI wykonane są z niezwykle wytrzymałej i odpornej na ścieranie stali borowej pochodzącej z europejskich hut. Każda, nawet najmniejsza dostawa, posiada dołączony certyfikat potwierdzający skład materiałowy. Stal borowa posiada właściwości szczególnie przydatne w zastosowaniach konstrukcyjnych wymagających dużej wytrzymałości. Połączenie wysokogatunkowej stali borowej, monitorowanego procesu obróbki cieplnej oraz skrupulatna kontrola jakości produktów WARYŃSKI to gwarancja wydłużonego okresu eksploatacji. Produkty WARYŃSKI to oszczędność kosztów związanych z powolnym ścieraniem i zużyciem części roboczych. W trosce o trwałość naszych produktów oraz zadowolenie klientów proces produkcji lemieszy WARYŃSKI nie zakłada operacji spawania. Wszystkie rodzaje otworów są wykonane w specjalny sposób minimalizujący naprężenia oraz zmniejszający ryzyko pęknięć.