Dane aktualne na dzień: 27-11-2026 14:33

Link do produktu: https://utih.pl/piasta-kola-przod-5-ot-c-330-c-360-oryginal-ursus-p-27750.html



Piasta koła przód 5 ot. C-330 C-360 ORYGINAŁ URSUS

Cena	**132,50 zł**
Czas wysyłki	**24 godziny**
Numer katalogowy	**50015501U**
Kod producenta	**50015501U**
Kod EAN	**5902287171464**
Numer katalogowy oryginału	**886336M1U**
Numer katalogowy części	**50015501U**

Opis produktu

Piasta koła przedniego (5 otworów) C-330 C-360 ORYGINAŁ URSUS





- **Wszystkie oryginalne części sygnowane znakiem URSUS mają postawione te same wysokie wymagania, które spełnia każdy URSUS zjeżdżający z fabryki.**

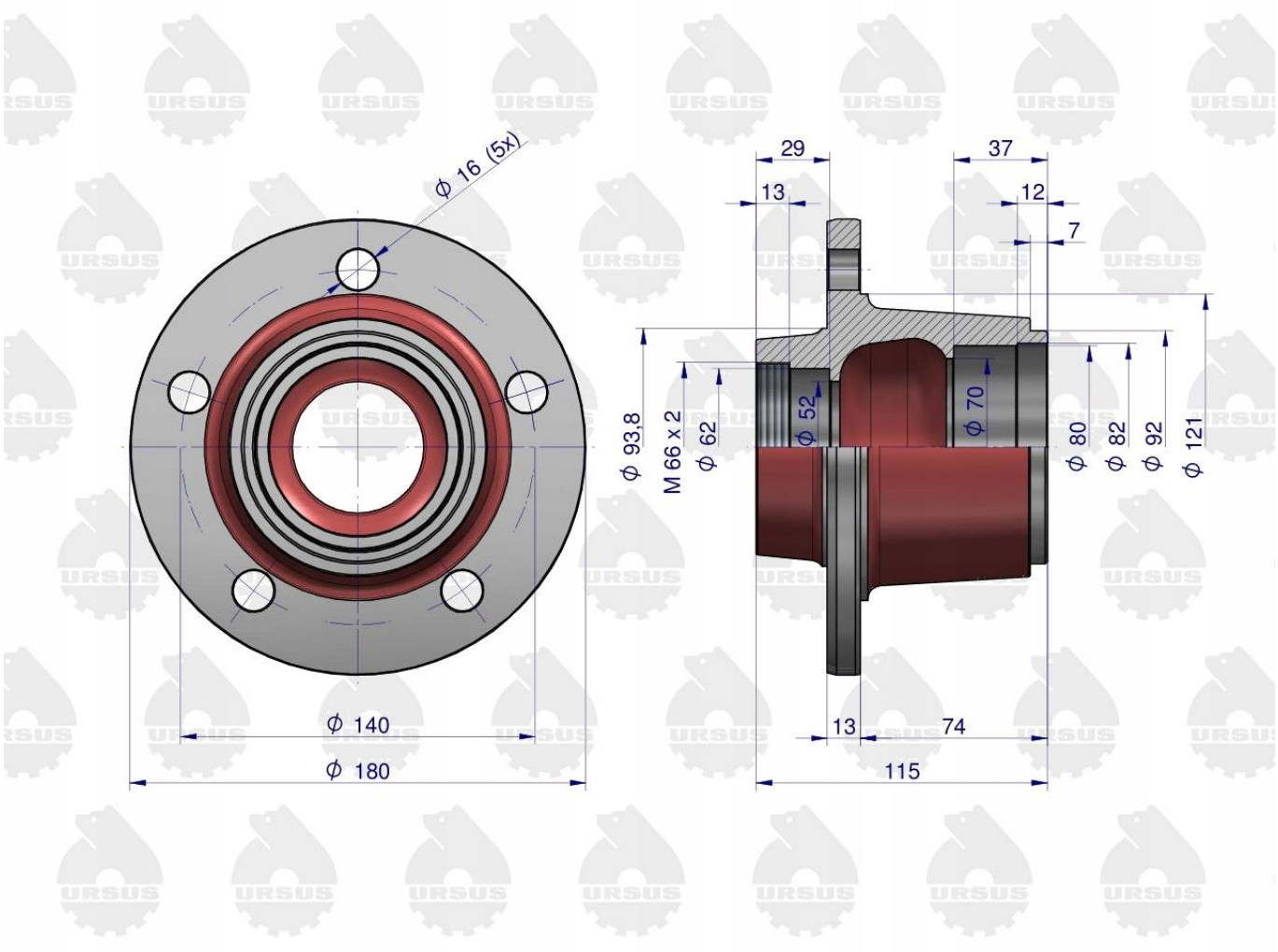
ϕ 16 (5x)
ϕ 140
ϕ 180
29
37
13
12
7
ϕ 93,8
M 66 x 2
ϕ 62
ϕ 52
ϕ 70
ϕ 80
ϕ 82
ϕ 92
ϕ 121
13
74
115