Dane aktualne na dzień: 26-11-2026 08:16

Link do produktu: https://utih.pl/palec-zgrabiarka-fella-stoll-warynski-p-28609.html



Palec zgrabiarka FELLA Stoll WARYŃSKI

Cena	**26,10 zł**
Czas wysyłki	**24 godziny**
Numer katalogowy	**W-0699780**
Kod producenta	**W-0699780**
Kod EAN	**5902287130485**
Waga produktu z opakowaniem jednostkowym	**1.05**
Numer katalogowy części	**W-0699780**
EAN (GTIN)	**5902287130485**

Opis produktu

Palec zgrabiarka zastosowanie FELLA / Stoll WARYŃSKI



- **Grubość: 9 mm;**
- **Długość: 533 mm;**
- **Długość mocowania: 61,5 mm;**
- **Szerokość: 91 mm;**
- **Średnica wew zwoju: 40 mm;**

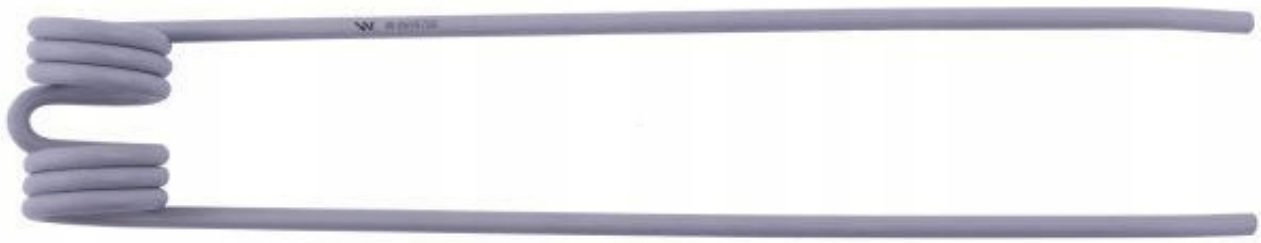

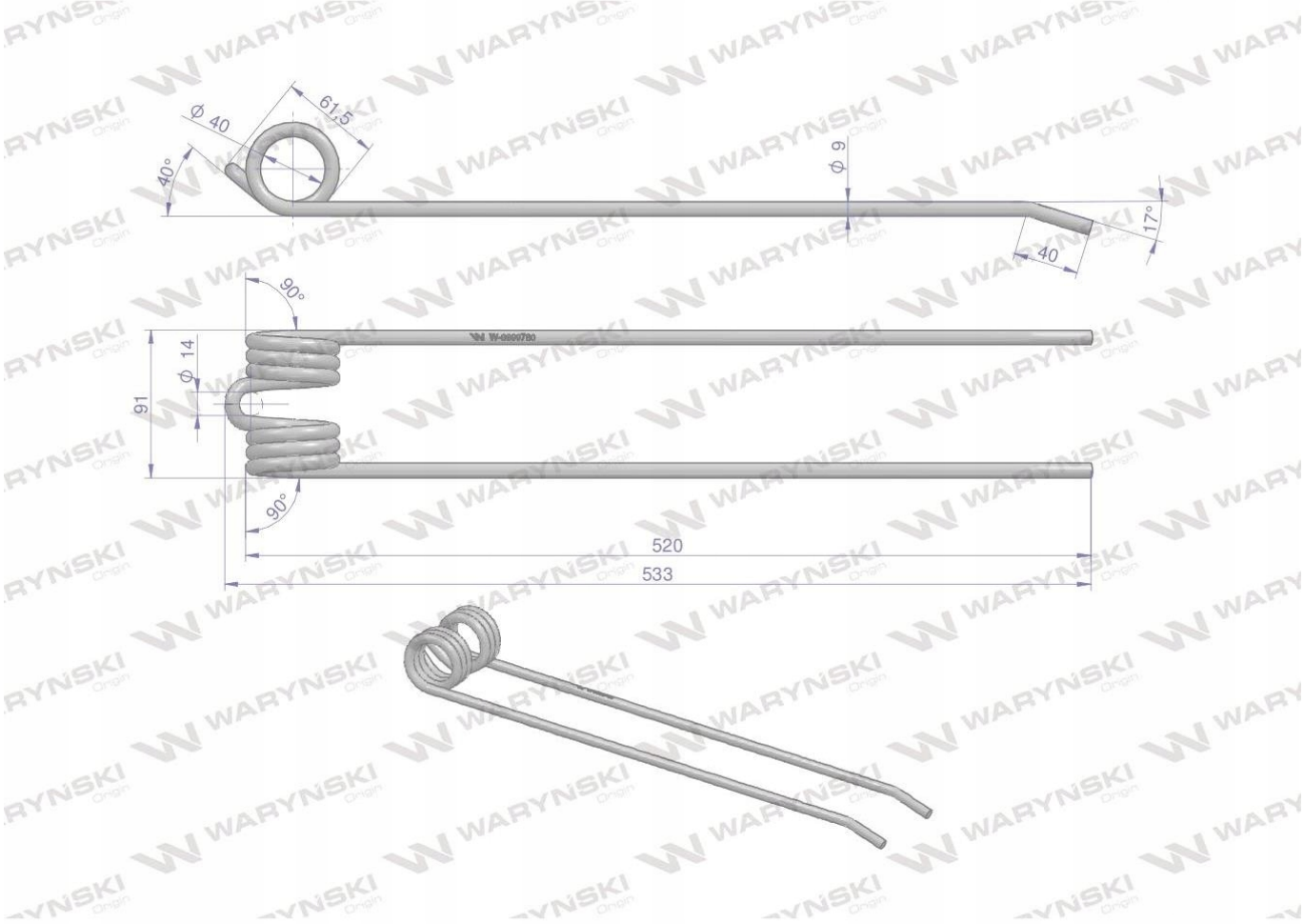

Zaprojektowane w programie 3D łącznie z symulacją naprężeń metodą elementów skończonych. Powtarzalność zapewnia kontrola jakości wbudowana w proces wytwarzania. Wykonane ze stali sprężynowej obrobionej cieplnie, która ma zastosowanie również w produkcji resorów i sprężyn spiralnych, talerzowych i pierścieniowych do pojazdów mechanicznych przy największych obciążeniach. Ich właściwości pozwalają na optymalny przepływ transportowanej masy. Malowane proszkowo zapewnia zwiększoną odporność na korozję i ścieranie