Dane aktualne na dzień: 26-11-2026 08:05

Link do produktu: https://utih.pl/palec-zagarniajacy-siewnika-nordsten-warynski-p-31230.html



Palec zagarniający siewnika NORDSTEN WARYŃSKI

Cena	**19,90 zł**
Czas wysyłki	**24 godziny**
Numer katalogowy	**W-7000027706**
Kod producenta	**W-7000027706**
Kod EAN	**5902287224658**
Numery katalogowe zamienników	**7000027706**
Waga produktu z opakowaniem jednostkowym	**0.5**
Numer katalogowy części	**W-7000027706**
EAN (GTIN)	**5902287224658**

Opis produktu

Palec zagarniający siewnika NORDSTEN 7000027706 Waryński



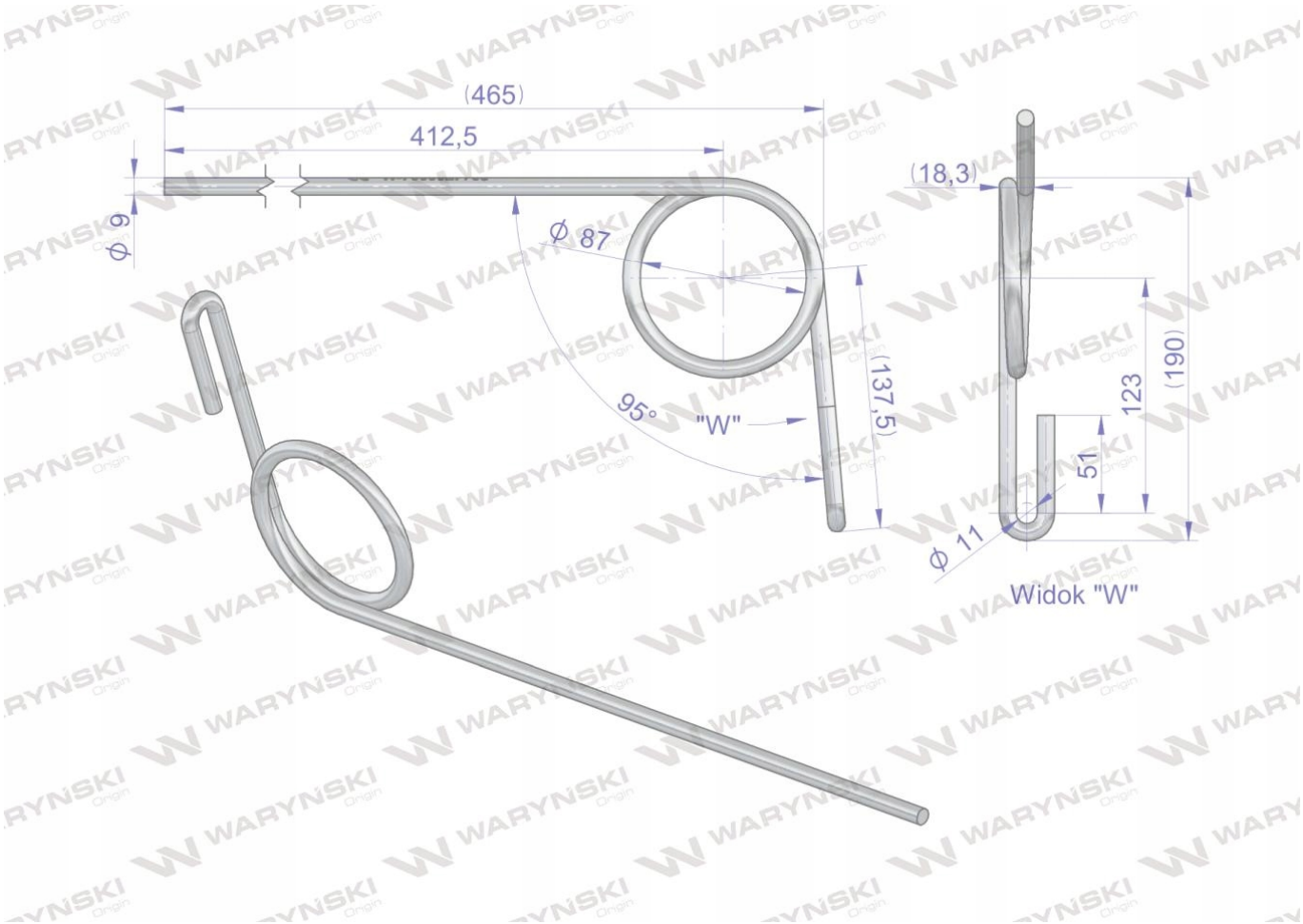

Zaprojektowane w programie 3D łącznie z symulacją naprężeń metodą elementów skończonych. Powtarzalność zapewnia kontrola jakości wbudowana w proces wytwarzania. Wykonane ze stali sprężynowej obrobionej cieplnie, która ma zastosowanie również w produkcji resorów i sprężyn spiralnych, talerzowych i pierścieniowych do pojazdów mechanicznych przy największych obciążeniach. Ich właściwości pozwalają na optymalny przepływ transportowanej masy. Malowane proszkowo zapewnia zwiększoną odporność na korozję i ścieranie