Dane aktualne na dzień: 26-11-2026 12:48

Link do produktu: https://utih.pl/palec-zagarniajacy-kverneland-accord-warynski-p-31235.html

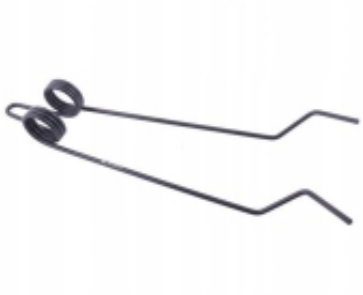

Palec zagarniający Kverneland Accord WARYŃSKI

Cena	**35,50 zł**
Czas wysyłki	**24 godziny**
Numer katalogowy	**W-AC495754**
Kod producenta	**W-AC495754**
Kod EAN	**5902287136784**
Waga produktu z opakowaniem jednostkowym	**1**
Numer katalogowy części	**W-AC495754**
EAN (GTIN)	**5902287136784**
Numer katalogowy oryginału	**AC495754**

Opis produktu

Palec zagarniający siewnika zastosowanie Kverneland Accord AC495754 Waryński

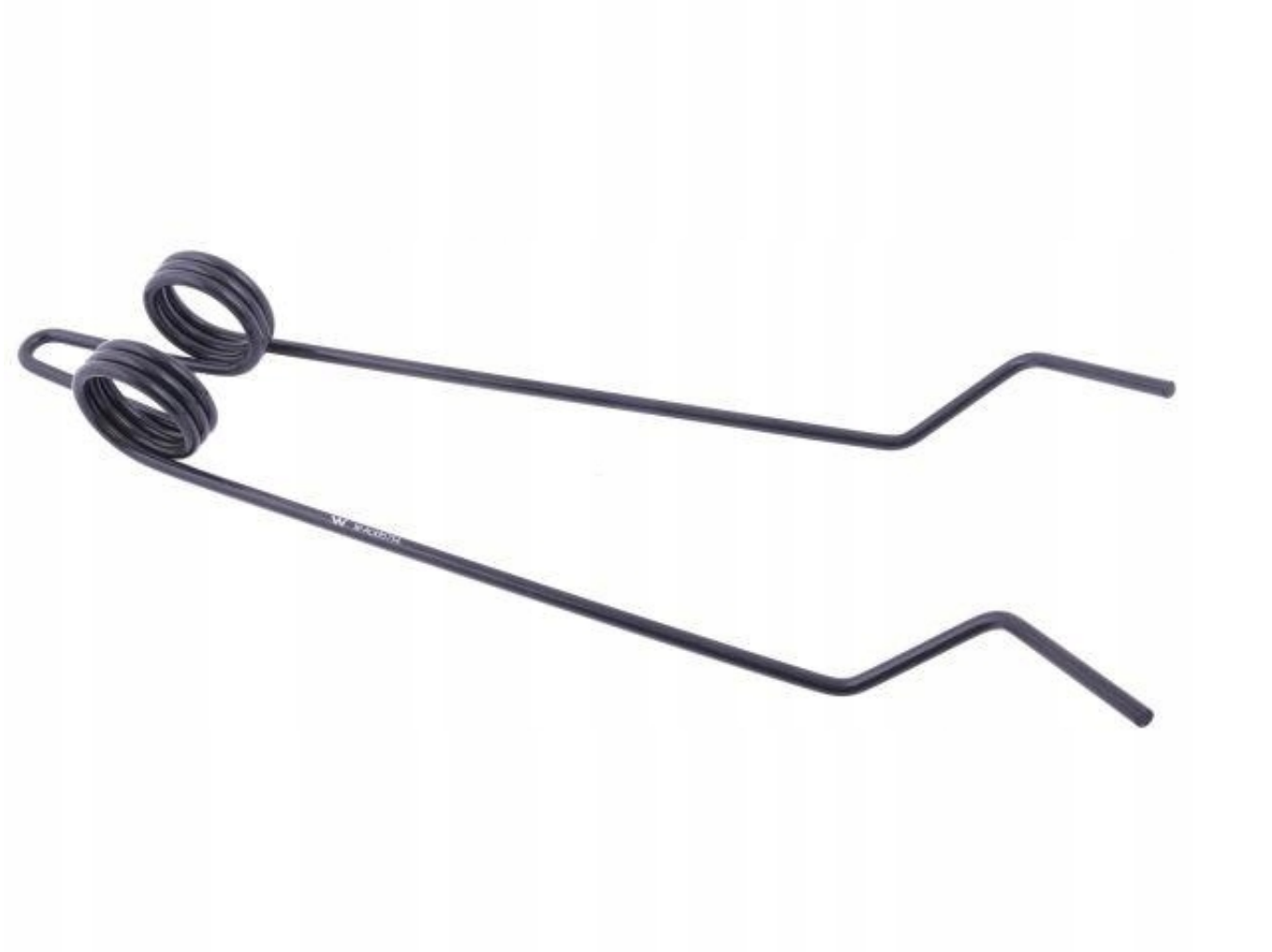



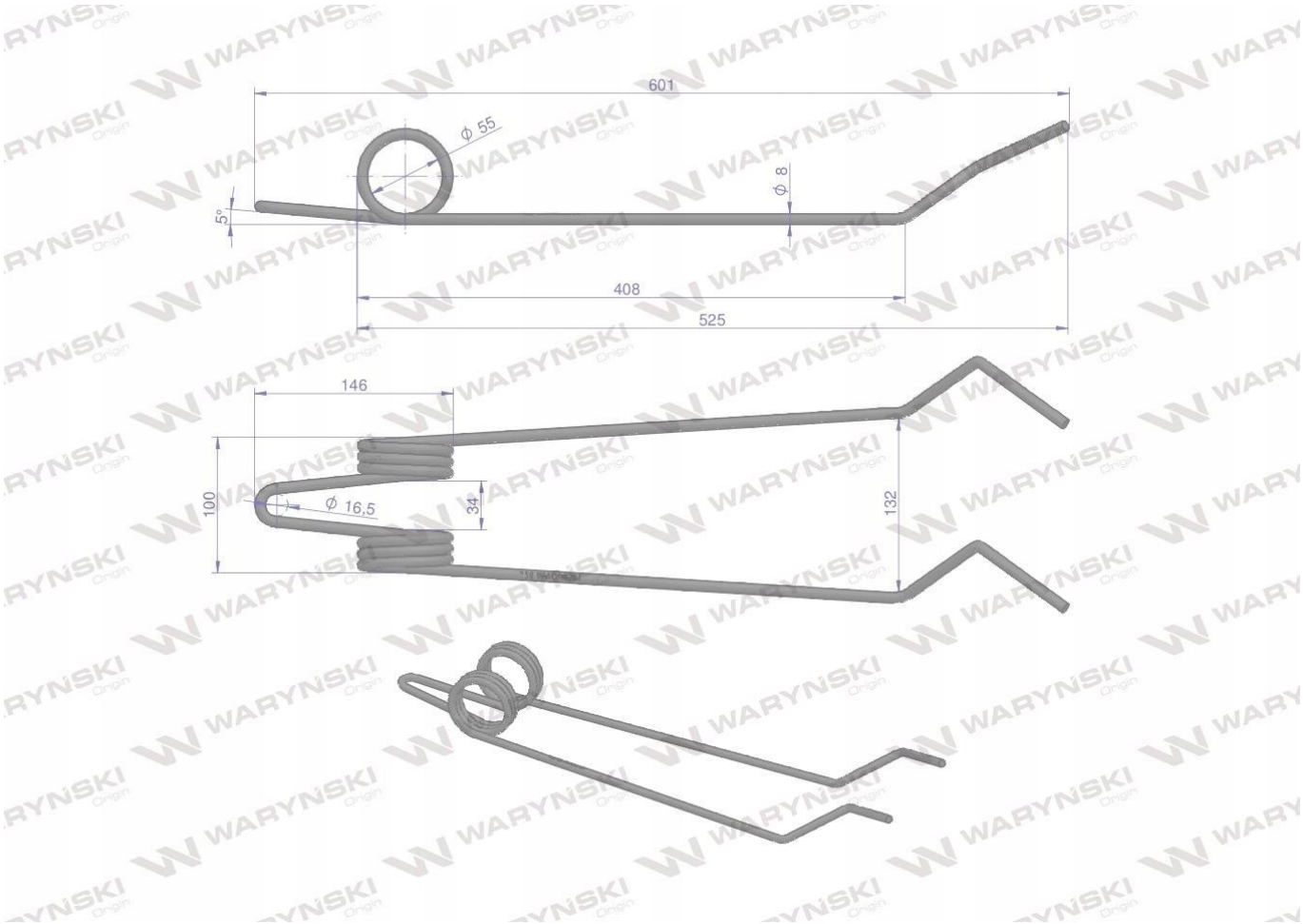

Palec zagarniający siewnika zastosowanie ACCORD AC495754 Waryński Palce sprężyste WARYŃSKI Zaprojektowane zostały w programie 3D łącznie z symulacją naprężeń metodą elementów skończonych. Powtarzalność zapewnia im wbudowana w proces wytwarzania kontrola jakości. Wykonane są ze stali sprężynowej obrobionej cieplnie, która ma zastosowanie również w produkcji resorów i sprężyn spiralnych, talerzowych i pierścieniowych do pojazdów mechanicznych pracujących przy największych obciążeniach. Ich właściwości pozwalają na optymalny przepływ transportowanej masy. Malowane są proszkowo co zapewnia im zwiększoną odporność na korozję i ścieranie