Dane aktualne na dzień: 26-11-2026 08:16

Link do produktu: https://utih.pl/palec-zagarniajacy-hatzenbichler-9309360-warynski-p-40729.html



Palec zagarniający Hatzenbichler 9309360 WARYŃSKI

Cena	**13,30 zł**
Czas wysyłki	**24 godziny**
Numer katalogowy	**W-9309360**
Kod producenta	**W-9309360**
Kod EAN	**5902287139570**
Waga produktu z opakowaniem jednostkowym	**0.17**
Numer katalogowy części	**W-9309360**
EAN (GTIN)	**5902287139570**

Opis produktu

Palec zagarniający zastosowanie Hatzenbichler 9309360 Waryński [W-9309360]

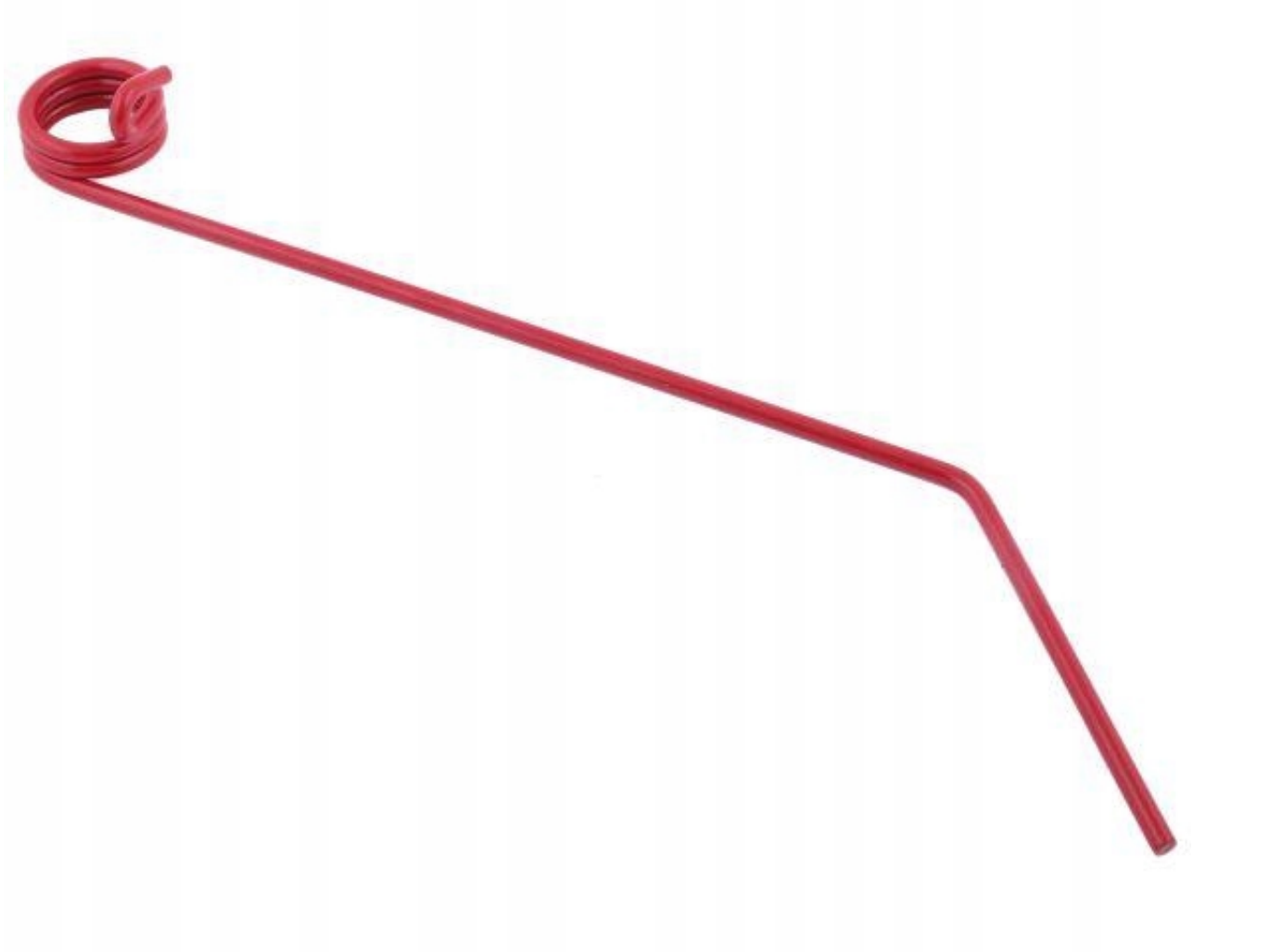



Palec zagarniający zastosowanie Hatzenbichler 9309360 Waryński Palce sprężyste WARYŃSKI Zaprojektowane zostały w programie 3D łącznie z symulacją naprężeń metodą elementów skończonych. Powtarzalność zapewnia im wbudowana w proces wytwarzania kontrola jakości. Wykonane są ze stali sprężynowej obrobionej cieplnie, która ma zastosowanie również w produkcji resorów i sprężyn spiralnych, talerzowych i pierścieniowych do pojazdów mechanicznych pracujących przy największych obciążeniach. Ich właściwości pozwalają na optymalny przepływ transportowanej masy. Malowane są proszkowo co zapewnia im zwiększoną odporność na korozję i ścieranie.

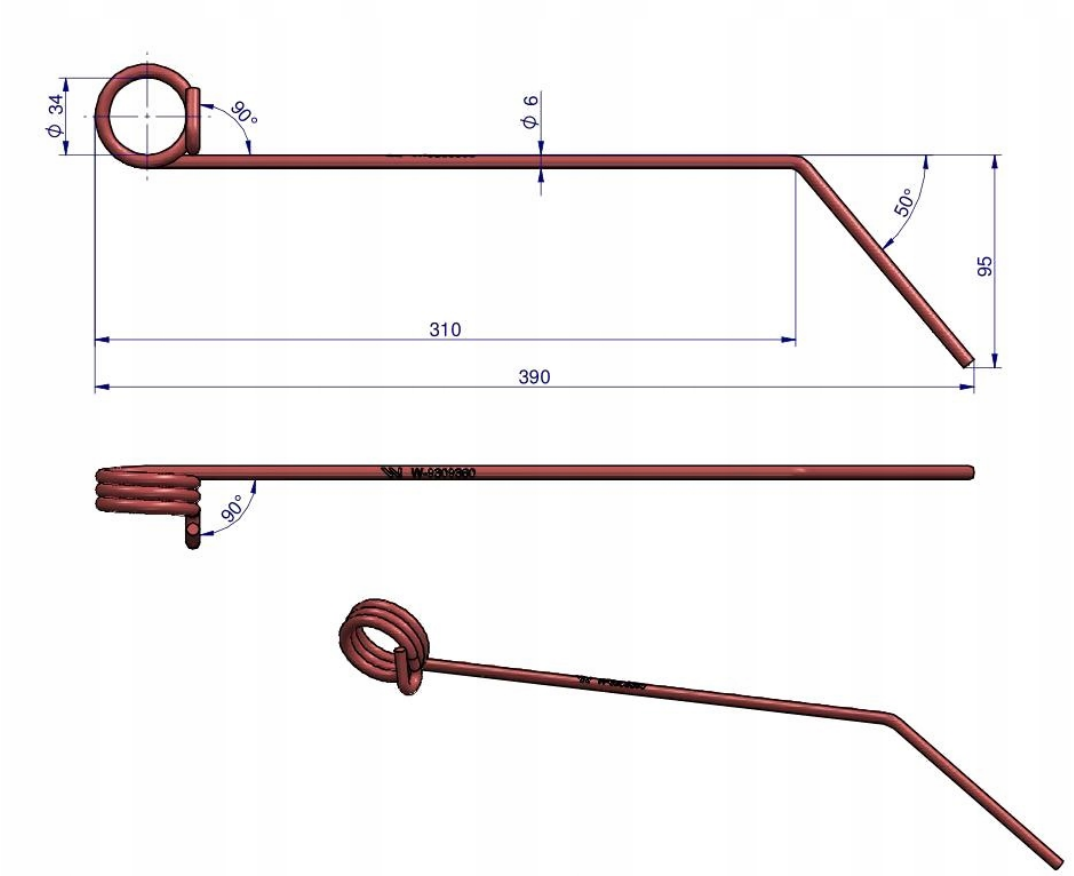

Origin

WARYŃSKI