Dane aktualne na dzień: 26-11-2026 08:16

Link do produktu: https://utih.pl/palec-zagarniajacy-demeter-classic-hassia-warynski-p-31234.html



Palec zagarniający DEMETER CLASSIC HASSIA WARYŃSKI

Cena	**14,40 zł**
Czas wysyłki	**24 godziny**
Numer katalogowy	**W-033299**
Kod producenta	**W-033299**
Kod EAN	**5902287136814**
Numery katalogowe zamienników	**033299**
Waga produktu z opakowaniem jednostkowym	**0.25**
Numer katalogowy części	**W-033299**
EAN (GTIN)	**5902287136814**

Opis produktu

Palec zagarniający siewnika zastosowanie DEMETER CLASSIC HASSIA 033299 Waryński





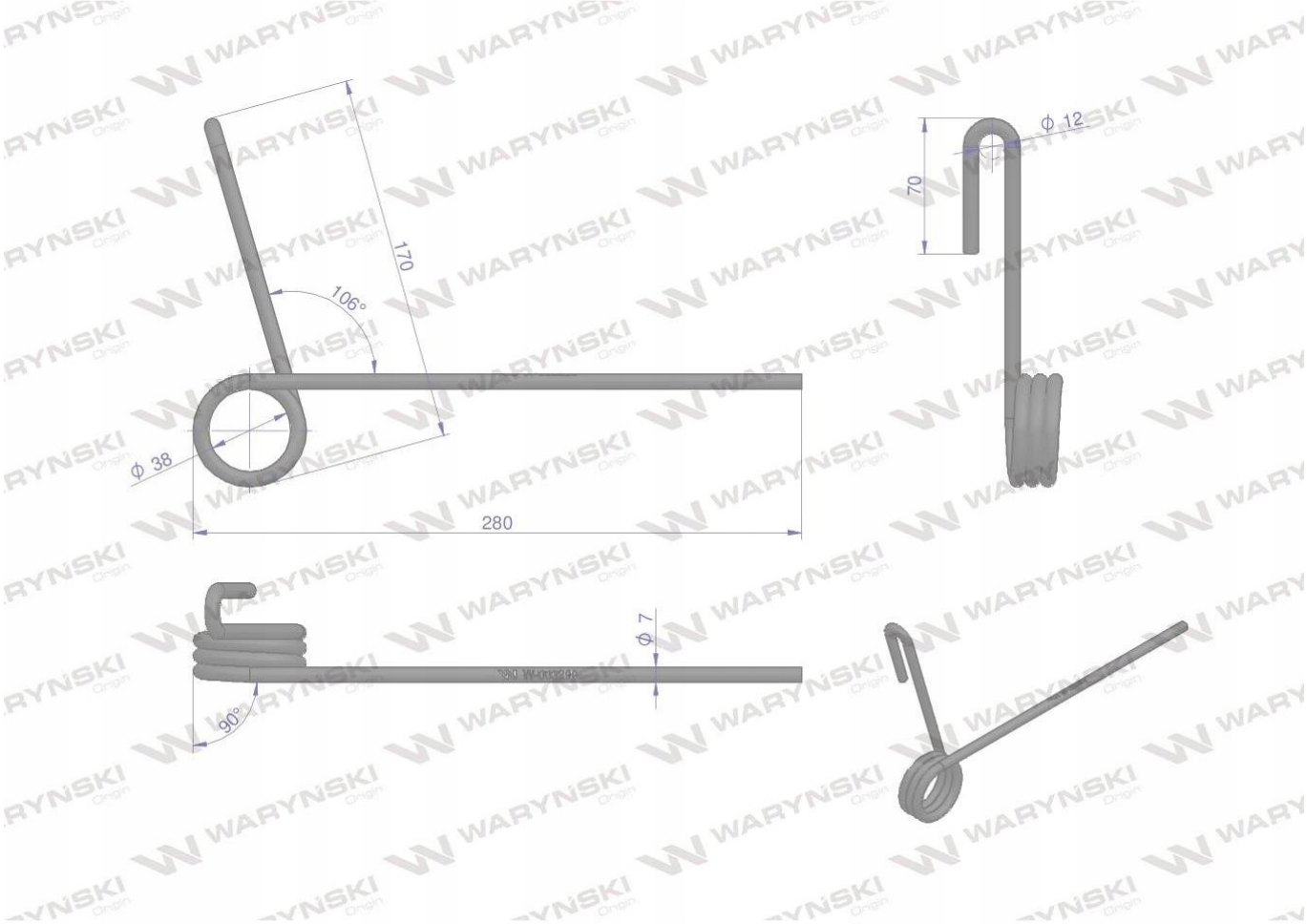

Zaprojektowane w programie 3D łącznie z symulacją naprężeń metodą elementów skończonych. Powtarzalność zapewnia kontrola jakości wbudowana w proces wytwarzania. Wykonane ze stali sprężynowej obrobionej cieplnie, która ma zastosowanie również w produkcji resorów i sprężyn spiralnych, talerzowych i pierścieniowych do pojazdów mechanicznych przy największych obciążeniach. Ich właściwości pozwalają na optymalny przepływ transportowanej masy. Malowane proszkowo zapewnia zwiększoną odporność na korozję i ścieranie