Dane aktualne na dzień: 27-11-2026 10:13

Link do produktu: https://utih.pl/palec-przetrzasarka-samasz-3100503004-warynski-p-38155.html



Palec przetrząsarka Samasz 3100503004 WARYŃSKI

Cena	**27,80 zł**
Czas wysyłki	**24 godziny**
Numer katalogowy	**W-095002**
Kod producenta	**W-095002**
Kod EAN	**5902287247190**
Numery katalogowe zamienników	**095002**
Numer katalogowy oryginału	**3100503004**
Waga produktu z opakowaniem jednostkowym	**0.1**
Numer katalogowy części	**W-095002**
EAN (GTIN)	**5902287247190**

Opis produktu

Palec, przetrząsarka zastosowanie Samasz, 3100503004, Waryński [W-095002]



Zaprojektowane w programie 3D łącznie z symulacją naprężeń metodą elementów skończonych. Powtarzalność zapewnia kontrola jakości wbudowana w proces wytwarzania. Wykonane ze stali sprężynowej obrobionej cieplnie, która ma zastosowanie również w produkcji resorów i sprężyn spiralnych, talerzowych i pierścieniowych do pojazdów mechanicznych przy największych obciążeniach. Ich właściwości pozwalają na optymalny przepływ transportowanej masy. Malowane proszkowo zapewnia zwiększoną odporność na korozję i ścieranie.

- 3100503004
- MISP-095-002
- MISP095002
- 310.05.03.00/4

Samasz Palec sprzężysty do przetrząsaczy Samasz P4 P6 (nowy typ od 01-2013r.) Pasujący do przetrząsaczy P4-470 P4-470 EKO P4-471 P4-471 C P4-530 P4-530 C P4-531 P4-531 C P4-530 EKO P6-650 P6-651 P6-770 P6-771

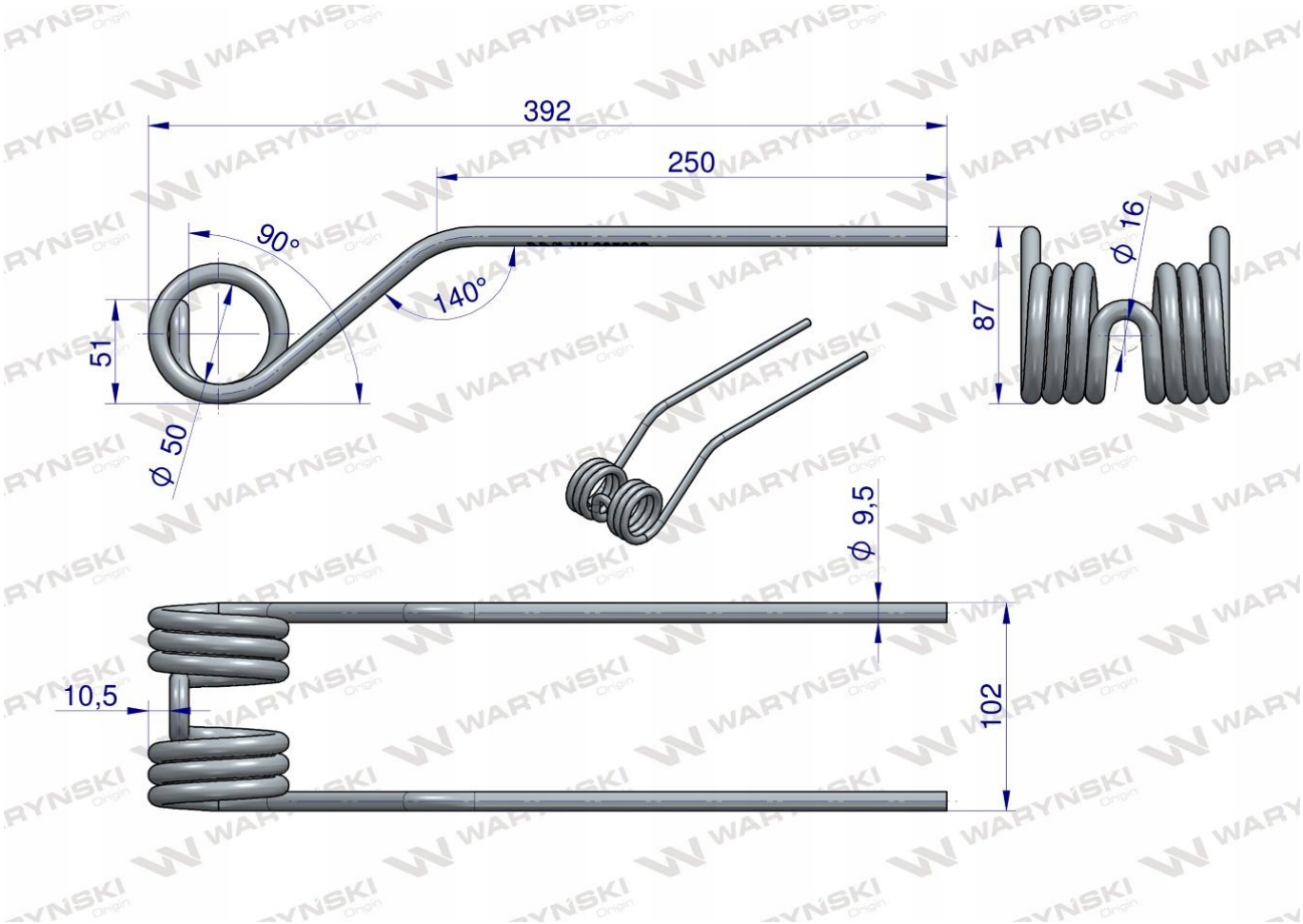

Origin WARYŃSKI