Dane aktualne na dzień: 27-11-2026 10:13

Link do produktu: https://utih.pl/palec-przetrzasarka-samasz-310050300-warynski-p-38157.html



Palec przetrząsarka Samasz 310050300 WARYŃSKI

Cena	**28,60 zł**
Czas wysyłki	**24 godziny**
Numer katalogowy	**W-009006**
Kod producenta	**W-009006**
Kod EAN	**5902287247206**
Waga produktu z opakowaniem jednostkowym	**0.1**
Numer katalogowy części	**W-009006**
EAN (GTIN)	**5902287247206**
Numery katalogowe zamienników	**009006**
Numer katalogowy oryginału	**310050300**

Opis produktu

Palec, przetrząsarka zastosowanie Samasz, 310050300, Waryński [W-009006]



Zaprojektowane w programie 3D łącznie z symulacją naprężeń metodą elementów skończonych. Powtarzalność zapewnia kontrola jakości wbudowana w proces wytwarzania. Wykonane ze stali sprężynowej obrobionej cieplnie, która ma zastosowanie również w produkcji resorów i sprężyn spiralnych, talerzowych i pierścieniowych do pojazdów mechanicznych przy największych obciążeniach. Ich właściwości pozwalają na optymalny przepływ transportowanej masy. Malowane proszkowo zapewnia zwiększoną odporność na korozję i ścieranie.

- 310050300
- MISP-009-006
- 300.00.01.00
- MISP009006
- 300000100
- 310.05.03.00
- 310050300

Samasz Palec sprzężysty do przetrząsaczy Samasz P4 P6 (stary typ do roku prod. 2012)

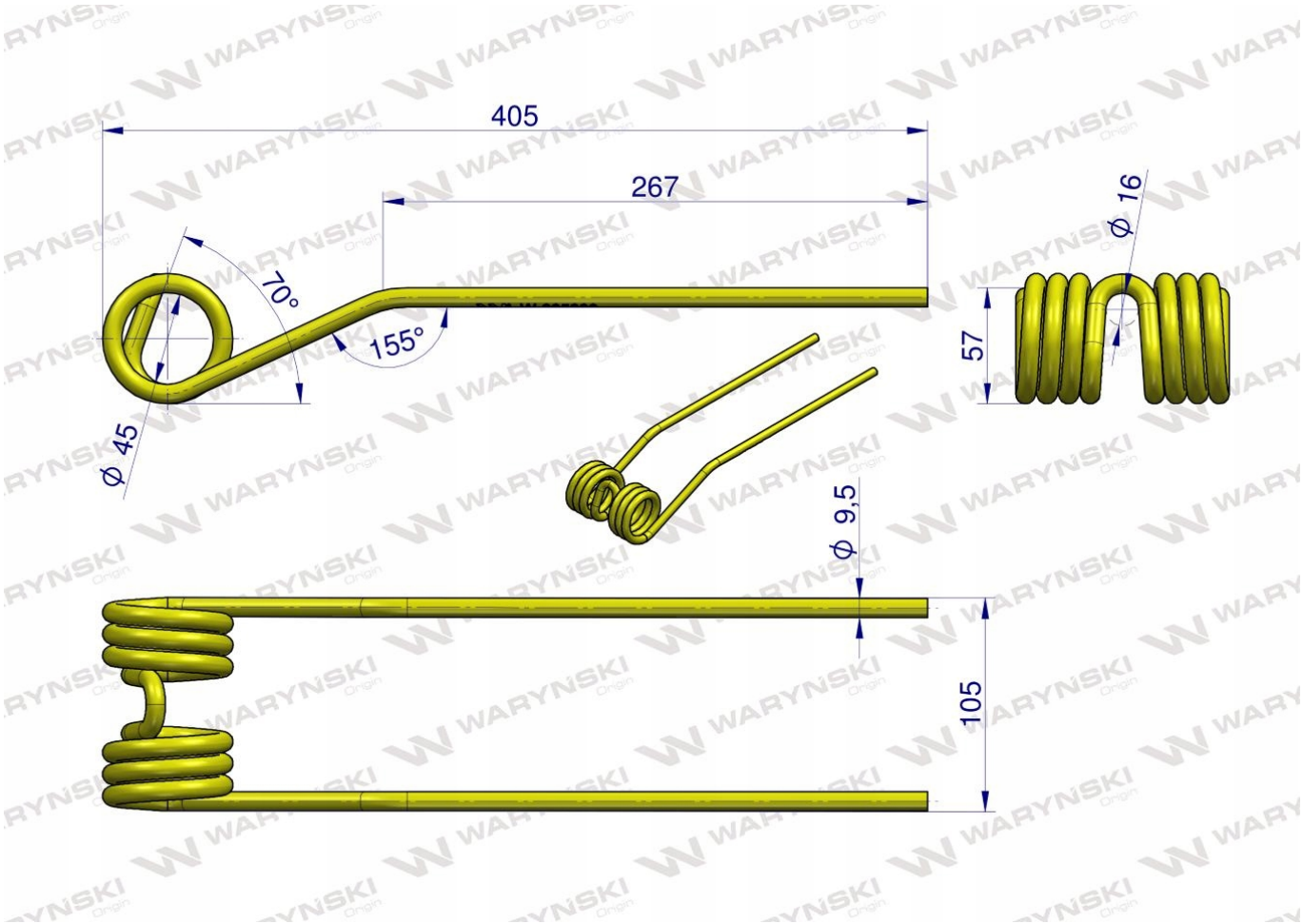

Origin WARYŃSKI