Dane aktualne na dzień: 26-11-2026 08:14

Link do produktu: https://utih.pl/palec-przetrzasarka-lewy-krone-warynski-p-28607.html



Palec przetrząsarka lewy Krone WARYŃSKI

Cena	**36,80 zł**
Czas wysyłki	**24 godziny**
Numer katalogowy	**W-1530151**
Kod producenta	**W-1530151**
Kod EAN	**5902287130454**
Waga produktu z opakowaniem jednostkowym	**1.3**
Numer katalogowy części	**W-1530151**
EAN (GTIN)	**5902287130454**

Opis produktu

Palec przetrząsarka lewy zastosowanie Krone WARYŃSKI



- **Grubość: 9,5 mm**
- **Długość: 394 mm**
- **Długość mocowania: 49 mm**
- **Szerokość: 134 mm**
- **Średnica zew zwoju: 44 mm**

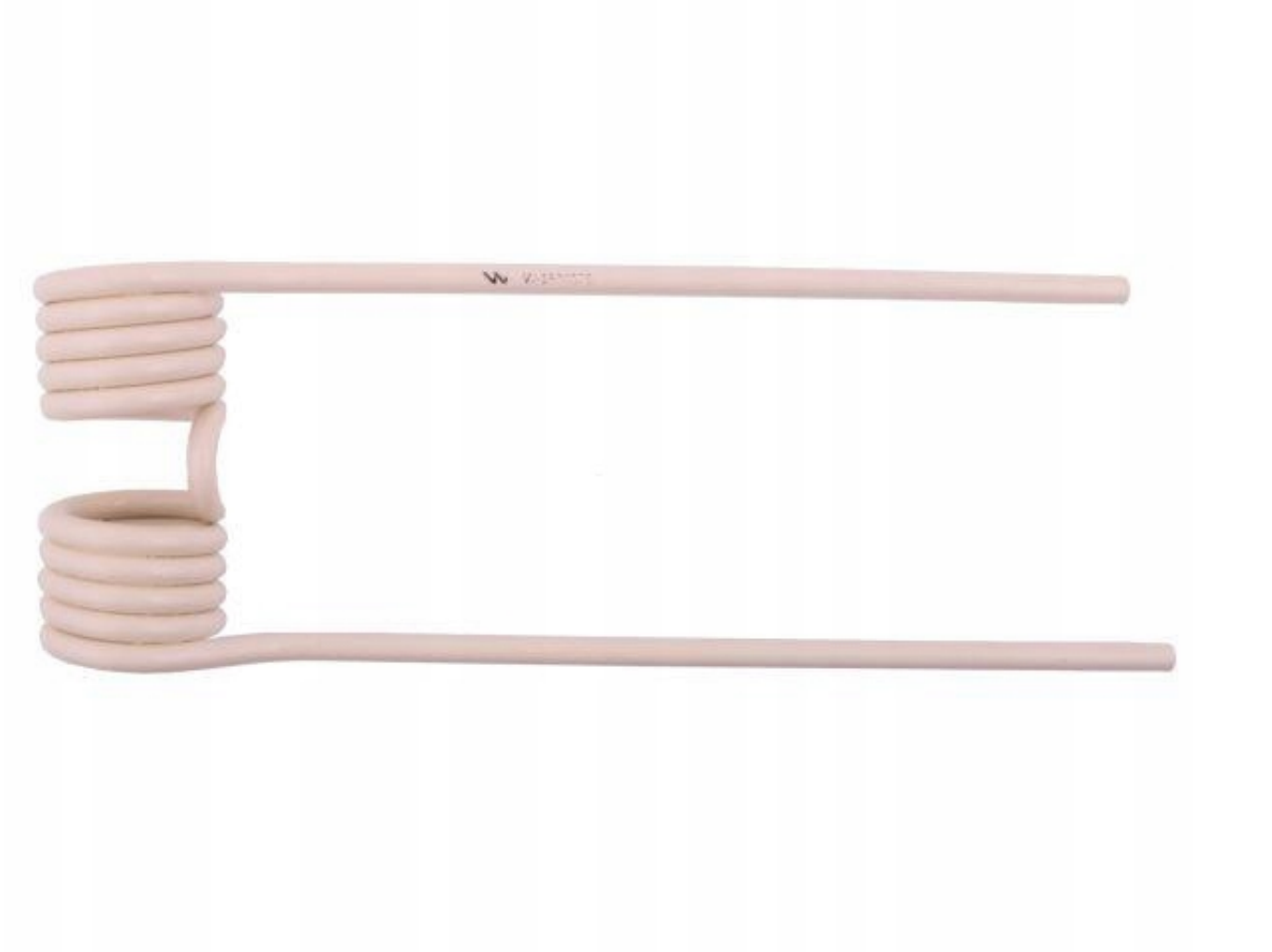

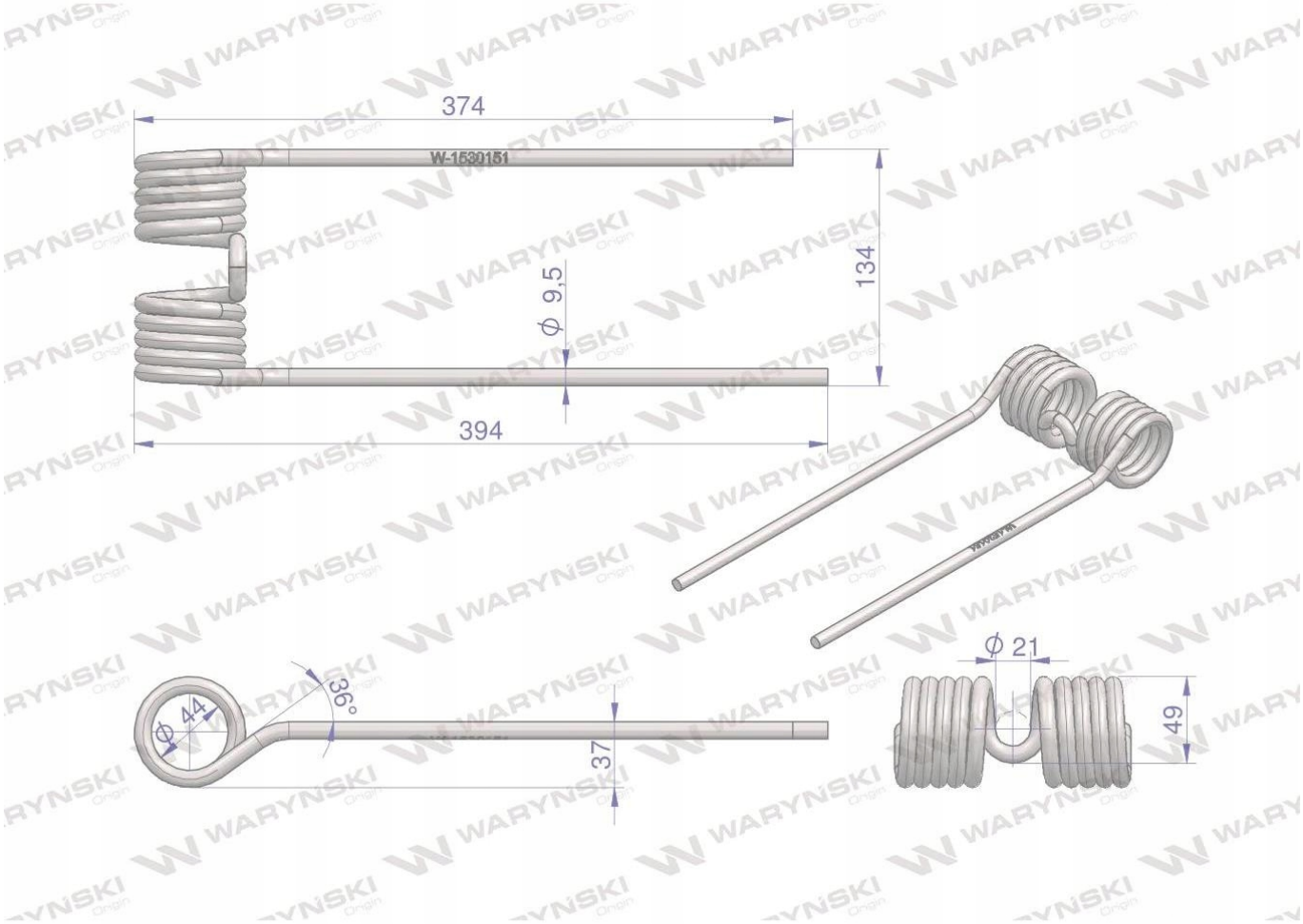
374
W-1530151
134
ϕ 9,5
394
ϕ 44
36°
37
ϕ 21
49