Dane aktualne na dzień: 26-11-2026 08:16

Link do produktu: https://utih.pl/palec-przetrzasarka-kuhn-warynski-58561900-p-28631.html



Palec przetrząsarka Kuhn WARYŃSKI 58561900

Cena	**31,60 zł**
Czas wysyłki	**24 godziny**
Numer katalogowy	**W-58561900**
Kod producenta	**W-58561900**
Kod EAN	**5902287117516**
Waga produktu z opakowaniem jednostkowym	**1.25**
Numer katalogowy części	**W-58561900**
EAN (GTIN)	**5902287117516**

Opis produktu

Palec przetrząsarka zastosowanie Kuhn WARYŃSKI W-58561900



- **Grubość: 9,5 mm;**
- **Długość: 394 mm;**
- **Długość mocowania: 53 mm;**
- **Szerokość: 110 mm;**
- **Średnica wew zwoju: 51 mm;**


WARYNSKI

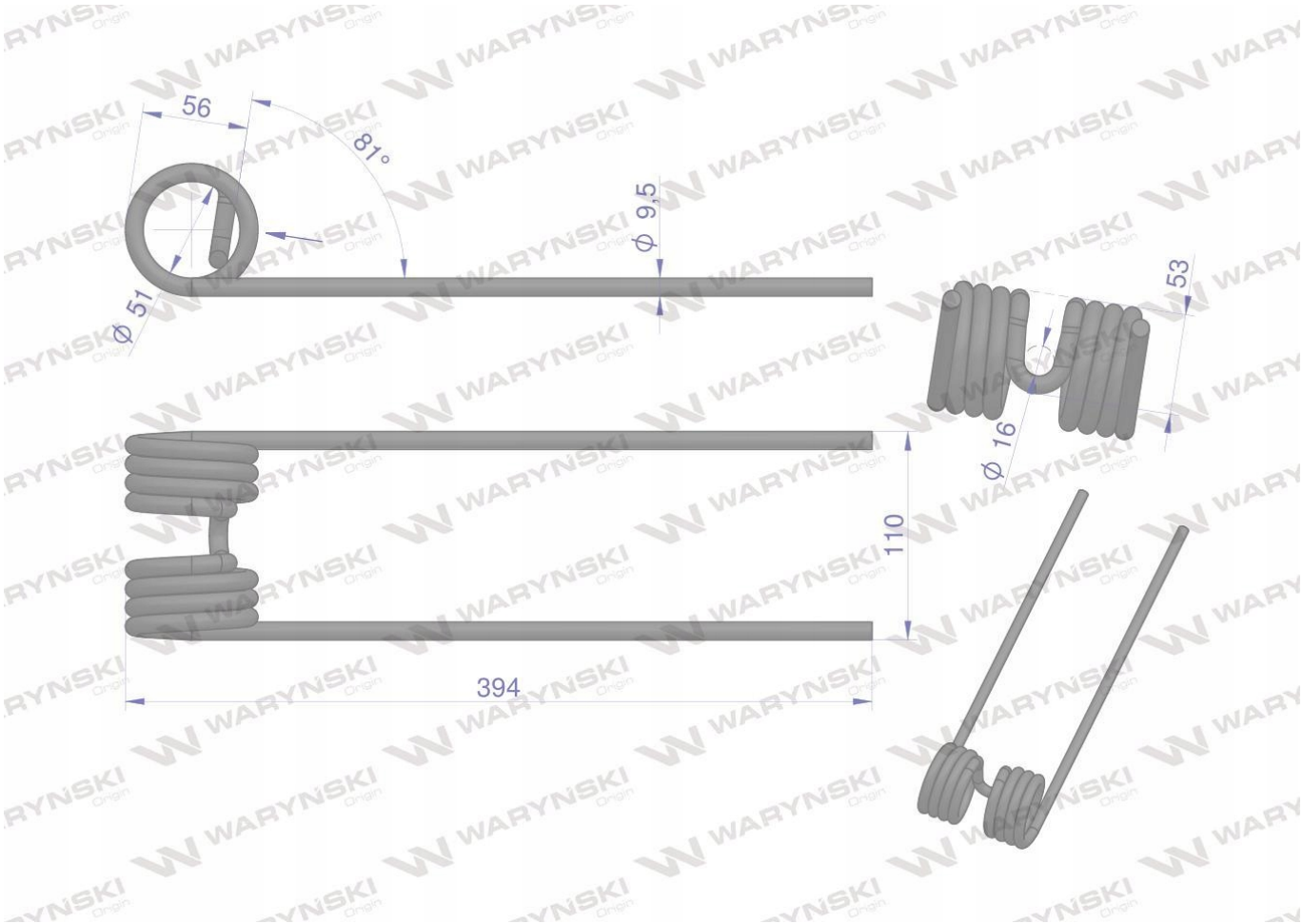

Palec przetrzasarka zastosowanie Kuhn WARYNSKI

Zaprojektowane w programie 3D łącznie z symulacją naprężeń metodą elementów skończonych.

Powtarzalność zapewnia kontrola jakości wbudowana w proces wytwarzania.

Wykonane ze stali sprężynowej obrobionej cieplnie, która ma zastosowanie również w produkcji resorów i sprężyn spiralnych, talerzowych i pierścieniowych do pojazdów mechanicznych przy największych obciążeniach.

Ich właściwości pozwalają na optymalny przepływ transportowanej masy.

Malowane proszkowo zapewnia zwiększoną odporność na korozję i ścieranie