Dane aktualne na dzień: 27-11-2026 10:12

Link do produktu: https://utih.pl/palec-przetrzasarka-karuzelowa-warynski-p-26860.html



Palec przetrząsarka karuzelowa WARYŃSKI

Cena	**22,90 zł**
Czas wysyłki	**24 godziny**
Numer katalogowy	**W-5260020420**
Kod producenta	**W-5260020420**
Kod EAN	**5902287117479**
Numer katalogowy oryginału	**5260020420**
Waga produktu z opakowaniem jednostkowym	**0.85**
Numer katalogowy części	**W-5260020420**
EAN (GTIN)	**5902287117479**

Opis produktu

Palec przetrząsarka karuzelowa WARYŃSKI



- **Wykonane są ze stali sprężynowej dodatkowo poddanej obróbce cieplnej, która ma zastosowanie w produkcji resorów i sprężyn spiralnych.**
- **Dzięki dużej sprężystości charakteryzują się odpornością podczas zderzenia z przeszkodą.**

- **Malowane są proszkowo, co zapewnia zwiększoną odporność na korozję i ścieranie oraz niekorzystny wpływ warunków atmosferycznych.**
- **Właściwości pozwalają na optymalny przepływ transportowanej masy.**



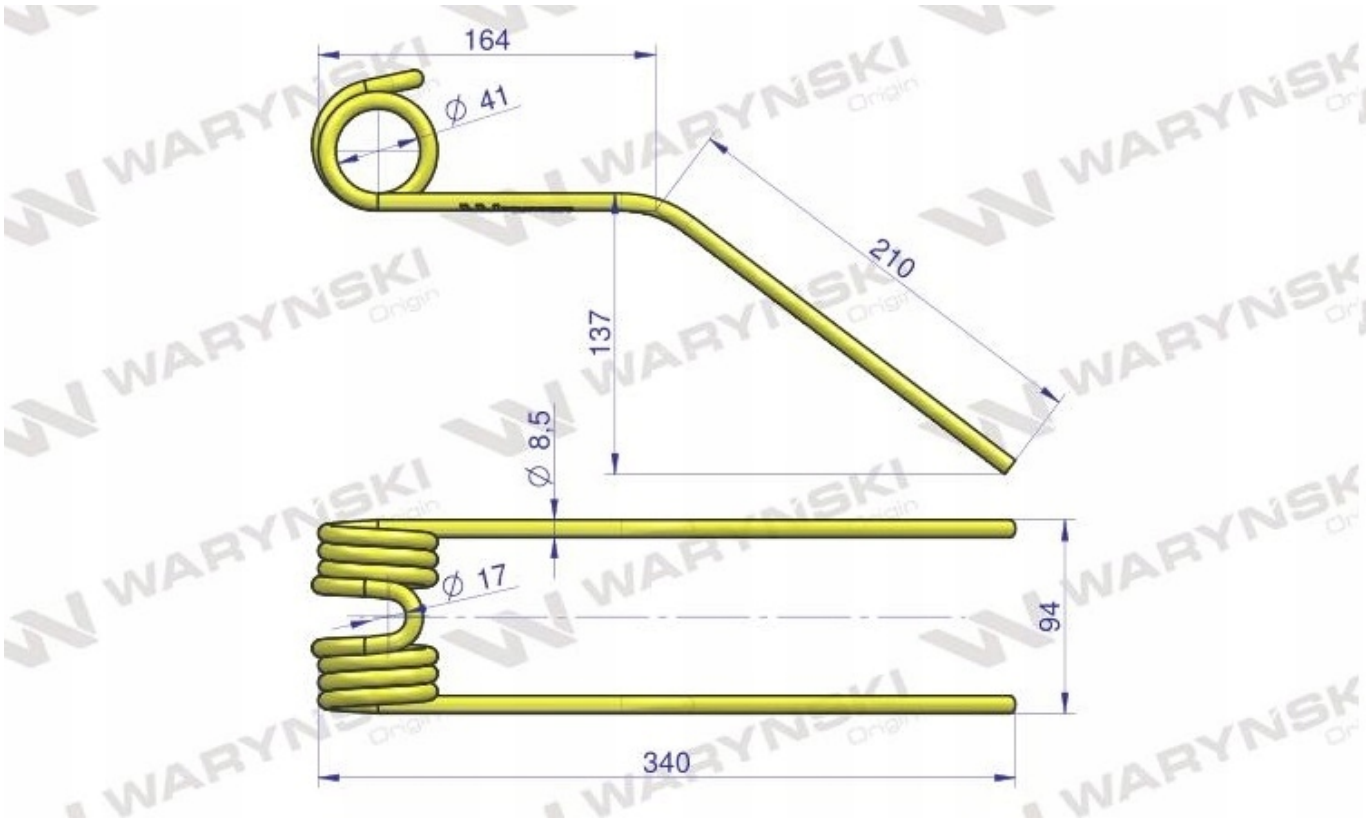
164
ϕ 41
210
137
ϕ 8.5
ϕ 17
94
340