Dane aktualne na dzień: 26-11-2026 08:16

Link do produktu: https://utih.pl/palec-podbieracza-prasa-kostka-sipma-warynski-p-28883.html



Palec podbieracza Prasa Kostka Sipma WARYŃSKI

Cena	**8,79 zł**
Czas wysyłki	**24 godziny**
Numer katalogowy	**W-5223000170**
Kod producenta	**W-5223000170**
Kod EAN	**5902287102895**
Numer katalogowy oryginału	**w-5223000170**
Waga produktu z opakowaniem jednostkowym	**0.21**
Numer katalogowy części	**W-5223000170**
EAN (GTIN)	**5902287102895**

Opis produktu

Palec podbieracza zastosowanie Prasa Kostka Sipma WARYŃSKI



- **Grubość: 5 mm;**
- **Długość: 198 mm;**
- **Długość mocowania: 45 mm;**
- **Szerokość: 70 mm;**
- **Średnica wew zwoju: 30 mm;**

Palec podbieracza zastosowanie Prasa Kostka Sipma WARYNSKI

Zaprojektowane w programie 3D łącznie z symulacją naprężeń metodą elementów skończonych.

Powtarzalność zapewnia kontrola jakości wbudowana w proces wytwarzania.

Wykonane ze stali sprężynowej obrobionej cieplnie, która ma zastosowanie również w produkcji resorów i sprężyn spiralnych, talerzowych i pierścieniowych do pojazdów mechanicznych przy największych obciążeniach.

Ich właściwości pozwalają na optymalny przepływ transportowanej masy.

Malowane proszkowo zapewnia zwiększoną odporność na korozję i ścieranie.


WARYNSKI
WARYNSKI

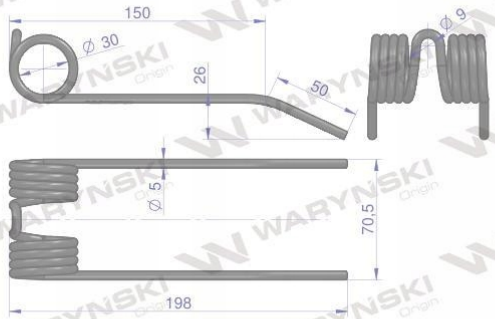
150
∅ 30
26
50
∅ 9
∅ 5
70,5
198