Dane aktualne na dzień: 26-11-2026 08:14

Link do produktu: https://utih.pl/palec-podbieracza-mengele-02080423-warynski-p-40726.html



Palec podbieracza Mengele 02080423 WARYŃSKI

Cena	**9,74 zł**
Czas wysyłki	**24 godziny**
Numer katalogowy	**W-02080423**
Kod producenta	**W-02080423**
Kod EAN	**5902287202946**
Waga produktu z opakowaniem jednostkowym	**0.2**
Numer katalogowy części	**W-02080423**
EAN (GTIN)	**5902287202946**

Opis produktu

Palec podbieracza zastosowanie Mengele 02-080423 Waryński [W-02080423]



Zaprojektowane w programie 3D łącznie z symulacją naprężeń metodą elementów skończonych.

Powtarzalność zapewnia kontrola jakości wbudowana w proces wytwarzania.

Wykonane ze stali sprężynowej obrobionej cieplnie, która ma zastosowanie również w produkcji resorów i sprężyn spiralnych, talerzowych i pierścieniowych do pojazdów mechanicznych przy największych obciążeniach.

Ich właściwości pozwalają na optymalny przepływ transportowanej masy.

Malowane proszkowo zapewnia zwiększoną odporność na korozję i ścieranie.

- **Grubość**: 5 mm
- **Długość**: 157,5 mm
- **Długość mocowania**: 25 mm
- **Szerokość**: 60 mm
- **Średnica wewn. zwoju**: 25 mm

- 02-080423
- 02080423
- 02080423N

Mengele, przyczepy zbierające ”Quadro”

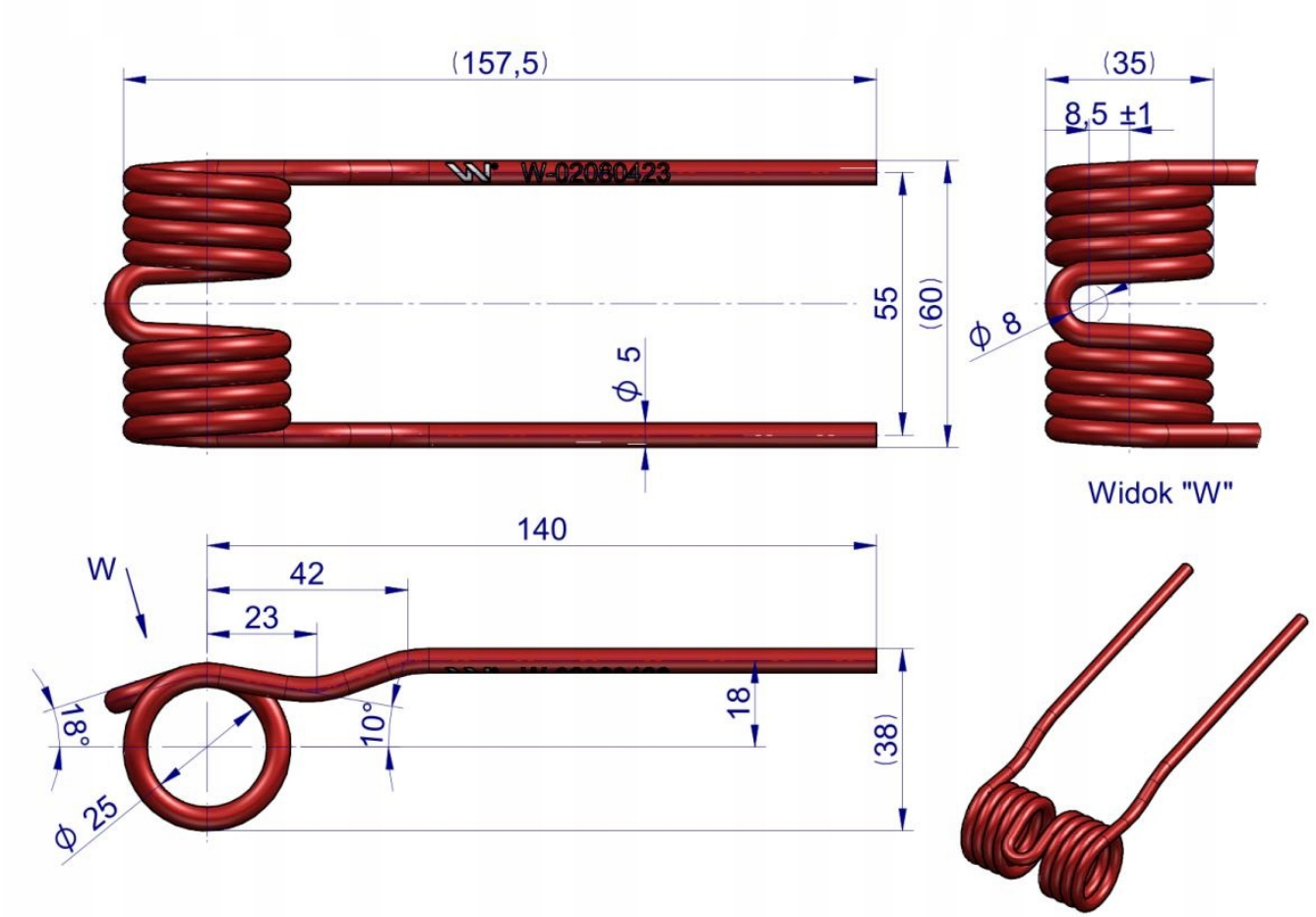

Origin WARYŃSKI