Dane aktualne na dzień: 24-11-2026 04:39

Link do produktu: https://utih.pl/palec-chwastownik-fi7-bs115-ocynk-warynski-p-38962.html



Palec chwastownik FI7 BS/115 ocynk WARYŃSKI

Cena	**23,20 zł**
Czas wysyłki	**24 godziny**
Numer katalogowy	**W-32012110**
Kod producenta	**W-32012110**
Kod EAN	**5902287241914**
Waga produktu z opakowaniem jednostkowym	**0.6**
Numer katalogowy części	**W-32012110**
EAN (GTIN)	**5902287241914**
Numer katalogowy oryginału	**32012110**

Opis produktu

Palec, chwastownik FI 7, BS/115 OC, Waryński [W-32012110]



Zaprojektowane w programie 3D łącznie z symulacją naprężeń metodą elementów skończonych.

Powtarzalność zapewnia kontrola jakości wbudowana w proces wytwarzania.

Wykonane ze stali sprężynowej obrobionej cieplnie, która ma zastosowanie również w produkcji resorów i sprężyn spiralnych, talerzowych i pierścieniowych do pojazdów mechanicznych przy największych obciążeniach.

Ich właściwości pozwalają na optymalny przepływ transportowanej masy.

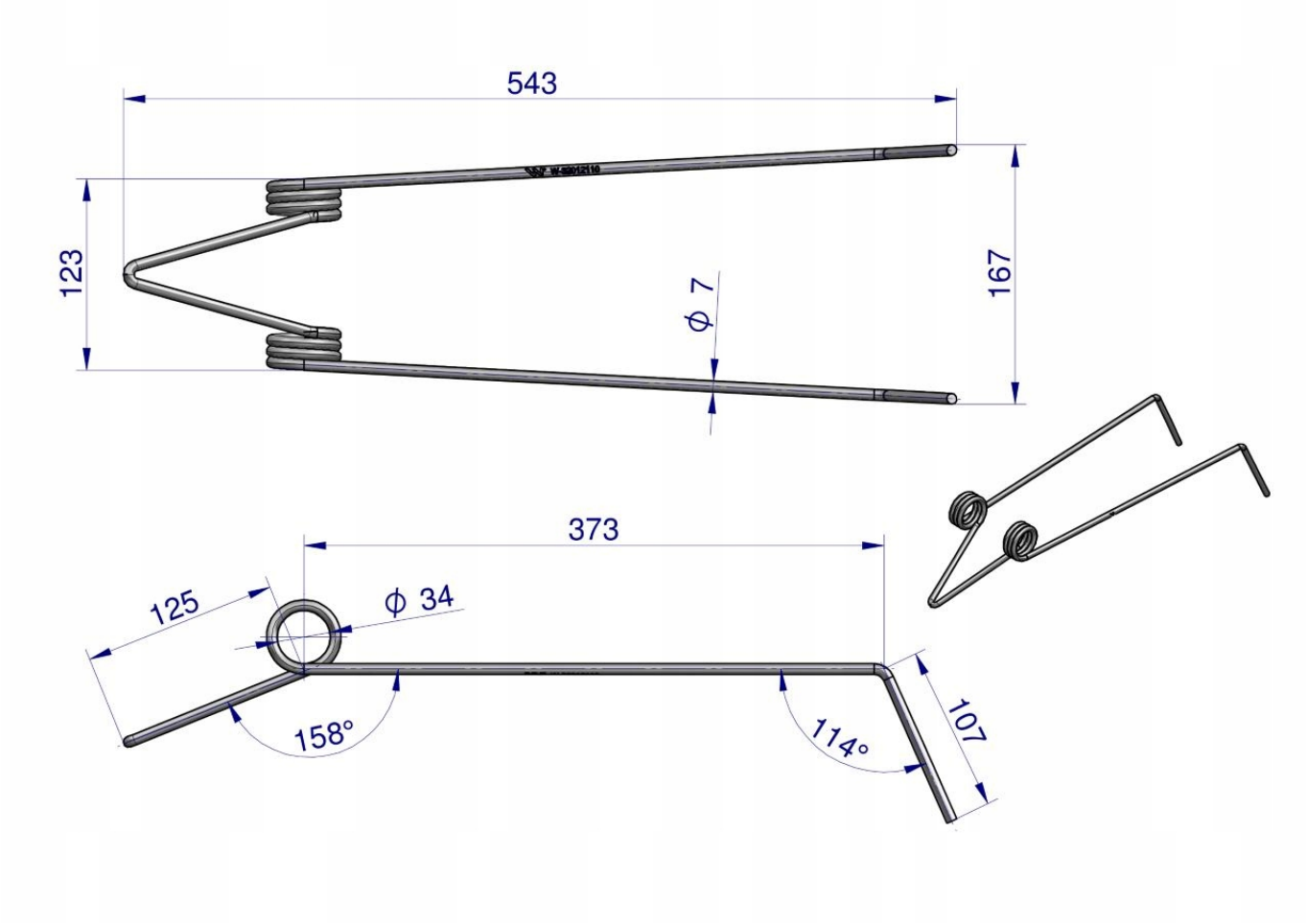

Origin WARYŃSKI