Dane aktualne na dzień: 27-11-2026 12:05

Link do produktu: https://utih.pl/oslona-bebna-kosiarka-rotacyjna-polska-5036010720-royal-farm-p-41454.html



Osłona bębna kosiarka rotacyjna polska 5036010720 ROYAL FARM

Cena	**92,70 zł**
Czas wysyłki	**24 godziny**
Numer katalogowy	**RF-5036010720**
Kod producenta	**RF-5036010720**
Kod EAN	**5902287274325**
Kod taryfy celnej	**84339000**
Numer katalogowy oryginału	**5036010720**
Numer katalogowy części	**5036010720**
EAN (GTIN)	**5902287274325**

Opis produktu

Osłona bębnowa, Kosiarka rotacyjna polska, Royal Farm [RF-5036010720]



Osłona bębnowa kosiarki rotacyjnej – Royal FarmTrwała osłona bębnowa marki Royal Farm dedykowana do polskich kosiarek rotacyjnych. Chroni bęben roboczy przed uszkodzeniami mechanicznymi oraz zmniejsza ryzyko przedostawania się ciał obcych w obszar roboczy przekładni.Główne cechy i zalety:Solidna stalowa konstrukcja dopasowana do oryginalnych parametrów fabrycznych.Odporność na trudne warunki atmosferyczne i korozję.Niezbędny element zapewniający bezawaryjne i bezpieczne użytkowanie kosiarki.

Grubość blachy: 1,5 / 2 [mm]

Producent: Royal Farm

Średnica: 276[mm]

- 5036/01-072/0
- 503601072

Kosiarka rotacyjna polska Z-069 Z-169



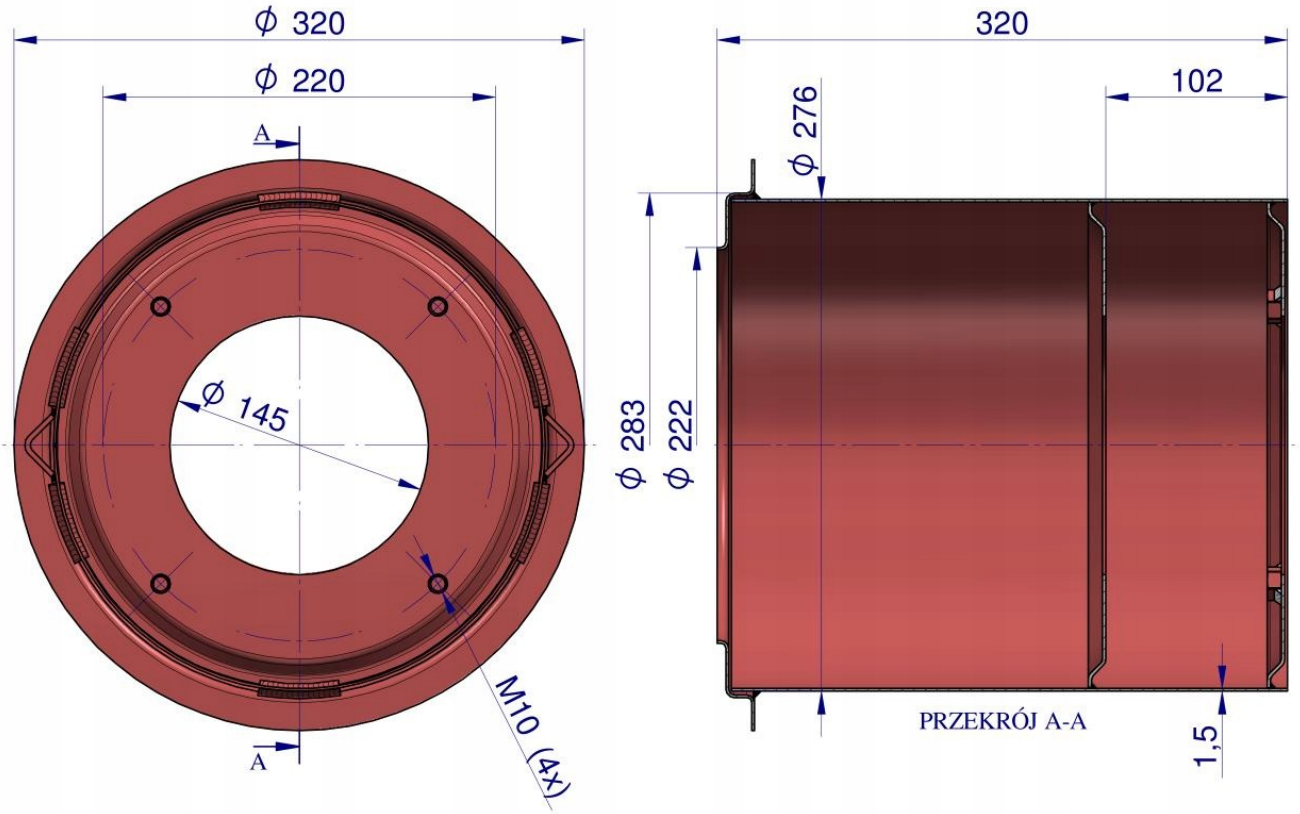
ϕ 320
ϕ 220
A
ϕ 145
M10 (4x)
A
320
102
ϕ 276
ϕ 283
ϕ 222
PRZEKRÓJ A-A
1,5