Dane aktualne na dzień: 26-11-2026 08:16

Link do produktu: https://utih.pl/orbitrol-wspomaganie-200cm3-on-warynski-p-26814.html



Orbitrol wspomaganie 200cm3 ON WARYŃSKI

Cena	**624,40 zł**
Czas wysyłki	**24 godziny**
Numer katalogowy	**W-ORBS-200**
Kod producenta	**W-ORBS-200**
Kod EAN	**5902287226249**
Numery katalogowe zamienników	**OSPC200ON**
Waga produktu z opakowaniem jednostkowym	**7**
Numer katalogowy części	**W-ORBS-200**
EAN (GTIN)	**5902287226249**

Opis produktu

Orbitrol hydrauliczny W-ORBS 200 cm3/obr z zaworami (System Open Center - bez obciążenia) WARYŃSKI

Hydrostatyczny zawór skrętu Waryński. Orbitrole serii W-ORBS mają zwartą i solidną konstrukcję, pozwalającą na lekką i płynną pracę układu kierowniczego. Wspomaganie odbywa się bez szarpania, nawet pod dużym obciążeniem. System open center (ON) non-reaction - w pozycji neutralnej pompa jest odciążona, olej swobodnie powraca na zbiornik, siły działające na koła nie wywołują żadnej reakcji. Wspomaganie hydrauliczne gwarantuje wysoką precyzję kierowania sprzętem przy zachowaniu niewielkiej awaryjności.



- **Typ: ON - centralnie otwarty, bez reakcji na układ kierowniczy.**
- **Objętość geometryczna: 200 cm³**
- **Gwinty przyłączeniowe: 1/2" BSP**
- **Przyłącze kolumny: wielowypustowe 16/32-12-30° (SAE), średnica ø25,4**
- **Zalecany przepływ oleju (l/min): 20**
- **Nastawa zaworu przelewowego: 14 MPa (140 bar)**
- **Nastawa zaworu szokowego: 20 MPa (200 bar)**
- **Maks. ciśnienie zasilania: 17,5 MPa (175 bar)**
- **Maks. ciśnienie powrotne: 2,5 MPa (25 bar)**




R
L


STEERING CONTROL UNITS
TYPE W-ORBS-200
CODE 210503073

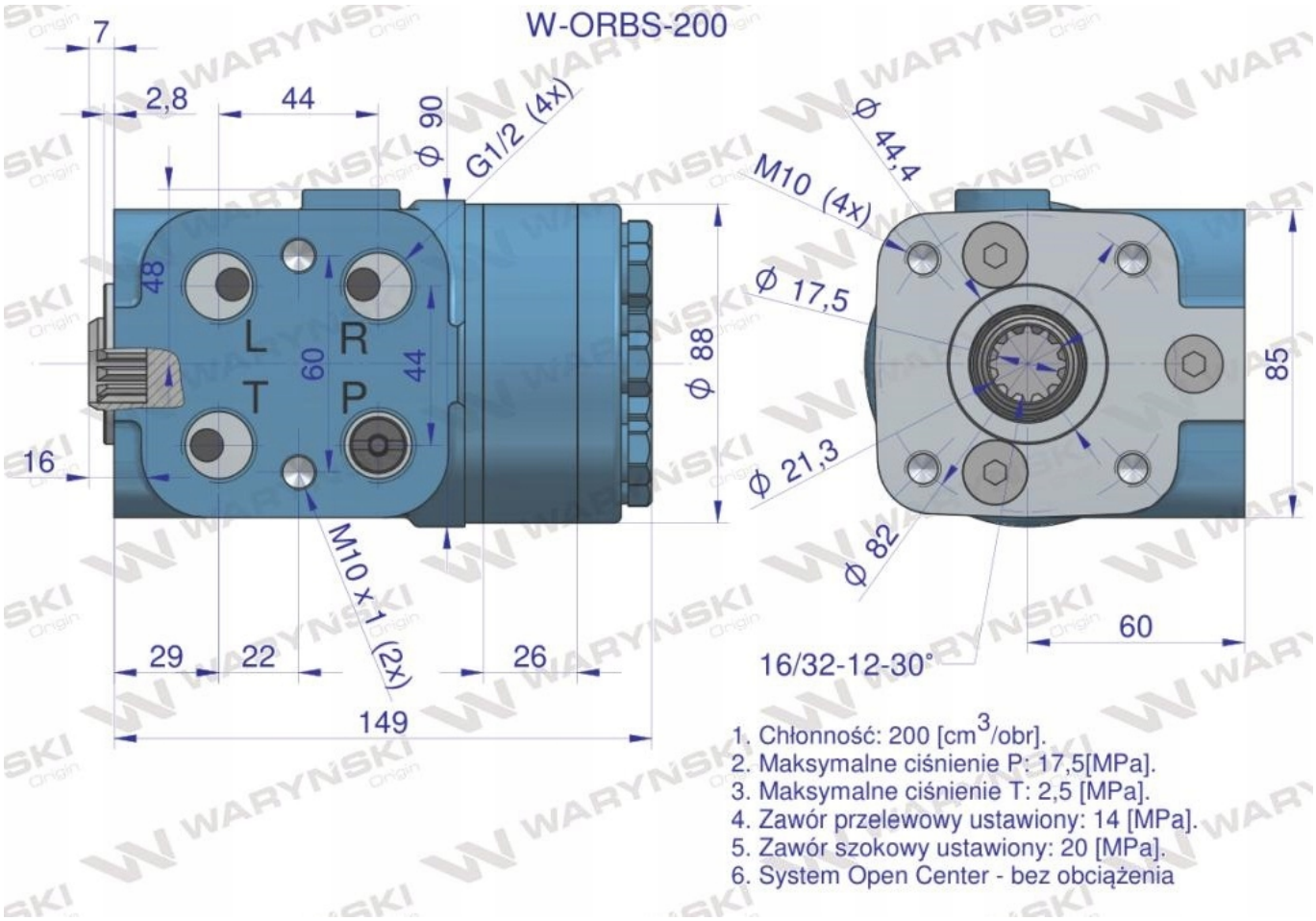



Origin WARYŃSKI