Dane aktualne na dzień: 27-11-2026 10:13

Link do produktu: https://utih.pl/orbitrol-hydrauliczny-w-orbs-50-cm3-warynski-p-29750.html



Orbitrol hydrauliczny W-ORBS 50 cm3 WARYŃSKI

Cena	**599,10 zł**
Czas wysyłki	**24 godziny**
Numer katalogowy	**W-ORBS-50**
Kod producenta	**W-ORBS-50**
Kod EAN	**5902287226294**
Waga produktu z opakowaniem jednostkowym	**6**
Numer katalogowy części	**W-ORBS-50**
EAN (GTIN)	**5902287226294**
Numery katalogowe zamienników	**38799170**

Opis produktu

Orbitrol hydrauliczny W-ORBS 50 cm3/obr z zaworami (System Open Center - bez obciążenia) Waryński

Hydrostatyczny zawór skrętu W-ORBS-50 (140 bar / max.175 bar) Waryński. Orbitrole serii W-ORBS mają zwartą i solidną konstrukcję, pozwalającą na lekką i płynną pracę układu kierowniczego. Wspomaganie odbywa się bez szarpania, nawet pod dużym obciążeniem. System open center (ON) non-reaction - w pozycji neutralnej pompa jest odciążona, olej swobodnie powraca na zbiornik, siły działające na koła nie wywołują żadnej reakcji. Wspomaganie hydrauliczne gwarantuje wysoką precyzję kierowania sprzętem przy zachowaniu niewielkiej awaryjności.



- **Gwinty przyłączeniowe: 1/2" BSP" [cal]**
- **Maks. ciśnienie powrotne: 2,5 (25) [MPa (bar)]**
- **Maks. ciśnienie zasilania: 17,5 (175) [MPa (bar)]**
- **Nastawa zaworu przelewowego: 14 (140) [MPa (bar)]**
- **Nastawa zaworu szokowego: 20 (200) [MPa (bar)]**
- **Objętość geometryczna: 50 [cm³]**
- **Przyłącze kolumny: wielowypustowe 16/32-12-30° (SAE), średnica ø25,4 [Ø]**
- **Typ: ON - centralnie otwarty, bez reakcji na układ kierowniczy. [ON]**
- **Waga: 5.7 [kg]**
- **Zalecany przepływ oleju: 5 [l/min]**


WARYNSKI
STEERING CONTROL UNITS
TYPE W-ORBS-50
CODE 210502893



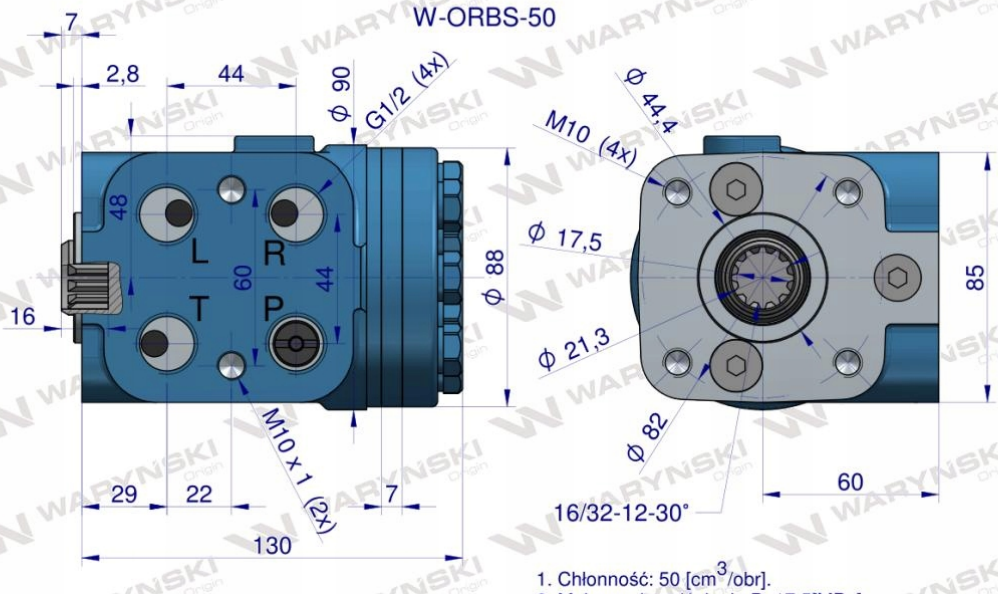

1. Chłonność: 50 [cm^3/obr].
2. Maksymalne ciśnienie P: 17,5[MPa].
3. Maksymalne ciśnienie T: 2,5 [MPa].
4. Zawór przelewowy ustawiony: 14 [MPa].
5. Zawór szokowy ustawiony: 20 [MPa].
6. System Open Center - bez obciążenia