Dane aktualne na dzień: 26-11-2026 08:16

Link do produktu: https://utih.pl/oprawa-lozyskowa-oprawa-lozyska-ucf207-p-36391.html



Oprawa łożyskowa Oprawa łożyska UCF207

Cena	**51,60 zł**
Czas wysyłki	**24 godziny**
Numer katalogowy	**UCF207I**
Kod producenta	**UCF207I**
Kod EAN	**5902287040975**
Waga produktu z opakowaniem jednostkowym	**1.3**
Numer katalogowy części	**UCF207I**
EAN (GTIN)	**5902287040975**

Opis produktu

Oprawa łożyskowa UCF207 [UCF207I]



Łożysko samonastawne w oprawie żeliwnej UCF 207 TAQ

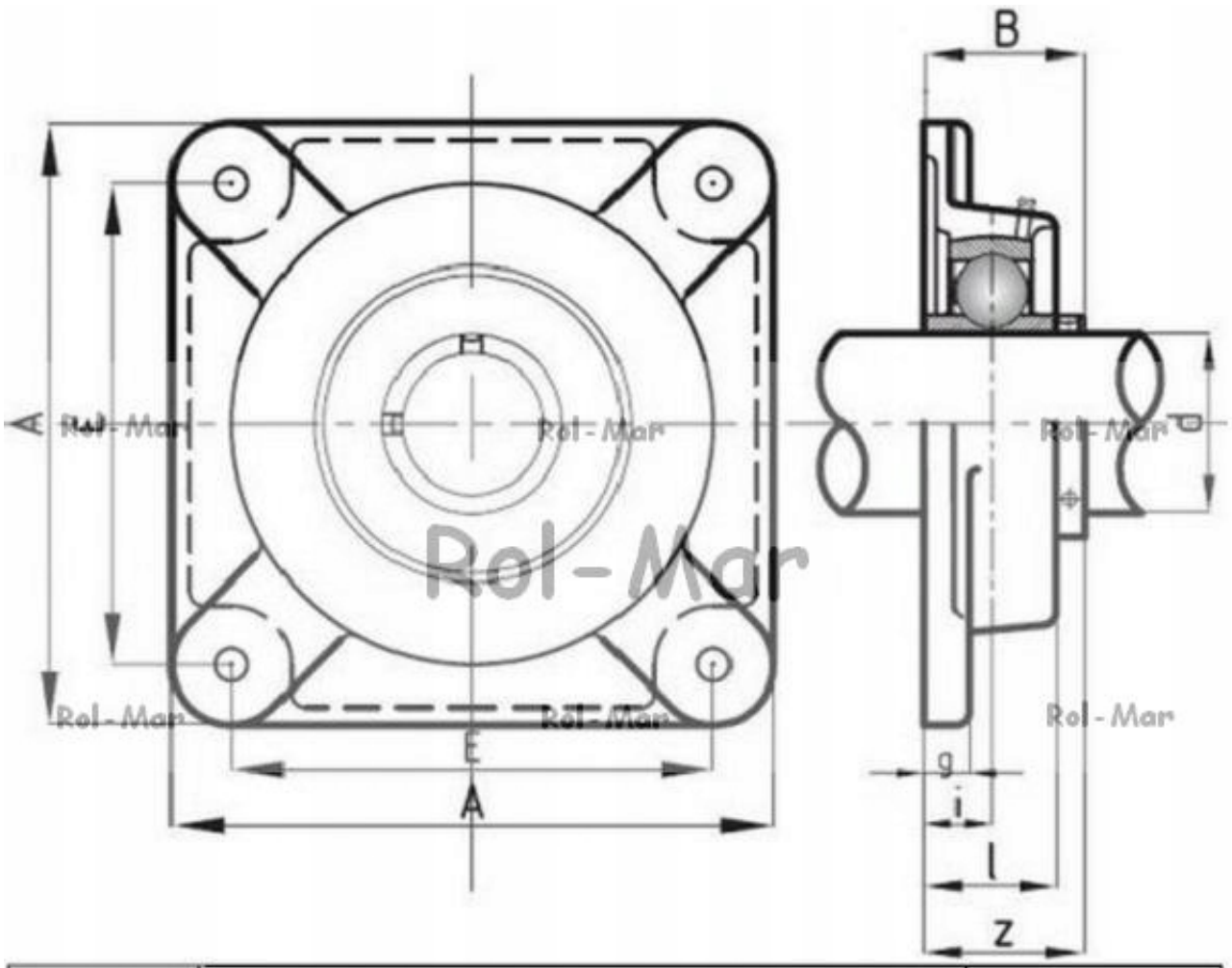

Symbol	Wymiary mm									Śruba mocująca
	d	A	E	i	g	L	S	Z	B	
UCF207	35	117	92	19	16	34	14	44,4	42,9	M12