Dane aktualne na dzień: 17-05-2026 19:54

Link do produktu: https://utih.pl/opaska-zaciskowa-20-32-mm-slimakowa-w2-stal-nierdzewna-9mm-teger-8-sztuk-p-36761.html

Opaska zaciskowa 20-32 mm ślimakowa W2 stal nierdzewna 9mm TEGER 8 sztuk

Cena	**10,80 zł**
Numer katalogowy	**T-W2-20-32-B**
Kod producenta	**T-W2-20-32-B**
Kod EAN	**5902287208917**
Materiał	**stal nierdzewna**
Rodzaj	**opaska ślimakowa**
Marka	**Teger**
Kod producenta	**T-W2-20-32-B**
EAN (GTIN)	**5902287208917**

Opis produktu

Opaska zaciskowa 20-32 ślimakowa (obejma W2 - stal nierdzewna) szerkość 9mm (blister) TEGER (sprzedawane po 8) [T-W2-20-32-B]

TEGER
20-32 W2

Opaska zaciskowa 20-32 ślimakowa skręcana (obejma W2 - stal nierdzewna) szerokość 9mm TEGER. Opaski zaciskowe ślimakowe - łatwe w montażu: śrubokręt lub kluczyk, trwałe, duża siła zaciskająca.

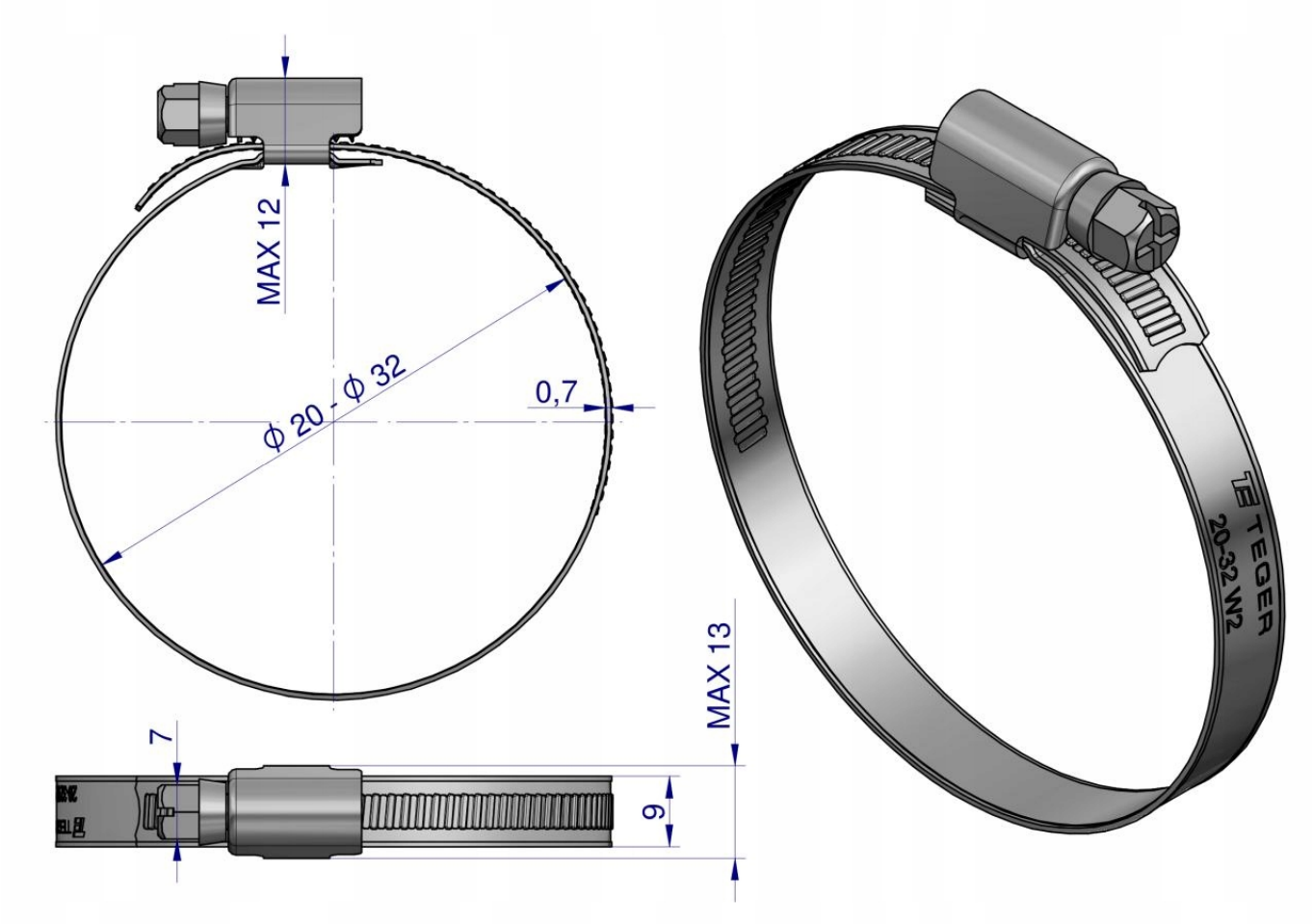

TEGER