Dane aktualne na dzień: 28-11-2026 13:07

Link do produktu: https://utih.pl/obudowa-oslona-wom-walu-przegubowo-teleskopowego-szerokokatnego-uniwersalna-p-37986.html



Obudowa osłona WOM wału przegubowo-teleskopowego szerokokątnego Uniwersalna

Cena	**348,20 zł**
Czas wysyłki	**24 godziny**
Numer katalogowy	**WR22921129**
Kod producenta	**WR22921129**
Kod EAN	**5902287196641**
Waga produktu z opakowaniem jednostkowym	**2.15**
Numer katalogowy części	**WR22921129**
EAN (GTIN)	**5902287196641**

Opis produktu

Obudowa wału przegubowo-teleskopowego szerokokątnego Uniwersalna długość Seria 2R WARYŃSKI [WR22921129]



Długość minimalna: 460 mm

Długość maksymalna: 1290 mm

Moc nominalna: 270 Nm

Sprzęgło: Szerokokątne

Współpracuje z: W2B1901010, W2B1901210, W2B190510, W2B190760, W221901010, W221901210, W22190510, W22190760

Obudowa wału przegubowo-teleskopowego

Uniwersalna długość

Seria 3R WARYŃSKI

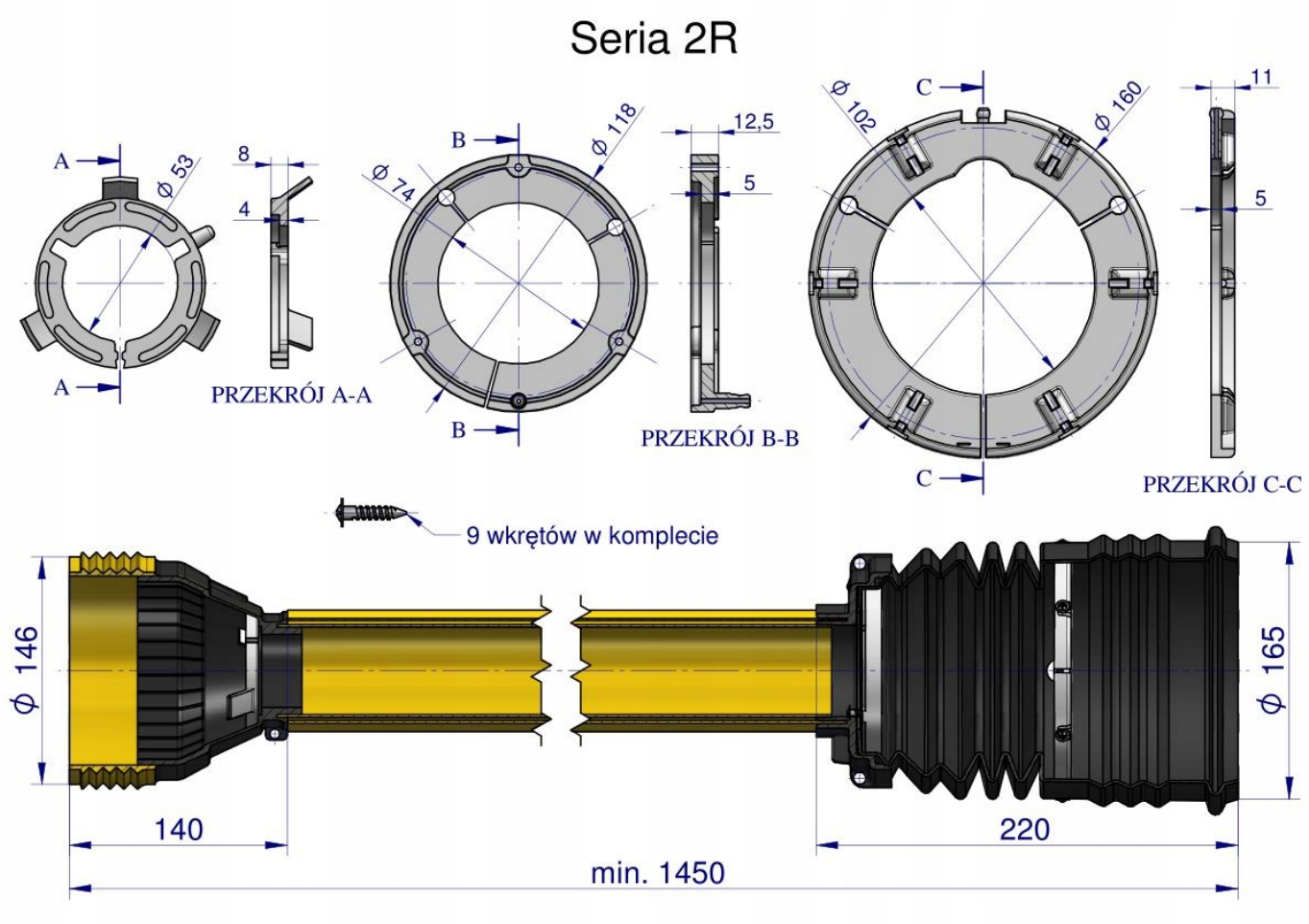

Origin WARYŃSKI