Dane aktualne na dzień: 27-11-2026 12:07

Link do produktu: https://utih.pl/obudowa-lozyska-duza-kosiarka-rotacyjna-polska-5036010180-p-37478.html



Obudowa łożyska duża kosiarka rotacyjna polska 5036010180

Cena	**36,80 zł**
Czas wysyłki	**24 godziny**
Numer katalogowy	**5036010180**
Kod producenta	**5036010180**
Kod EAN	**5902287020144**
Numery katalogowe zamienników	**5036010180**
Numer katalogowy oryginału	**5036010180**
Waga produktu z opakowaniem jednostkowym	**1**
Numer katalogowy części	**5036010180**
EAN (GTIN)	**5902287020144**

Opis produktu

Obudowa łożyska duża Kosiarka rotacyjna [5036010180]



Obudowa łożyska duża Kosiarka rotacyjna

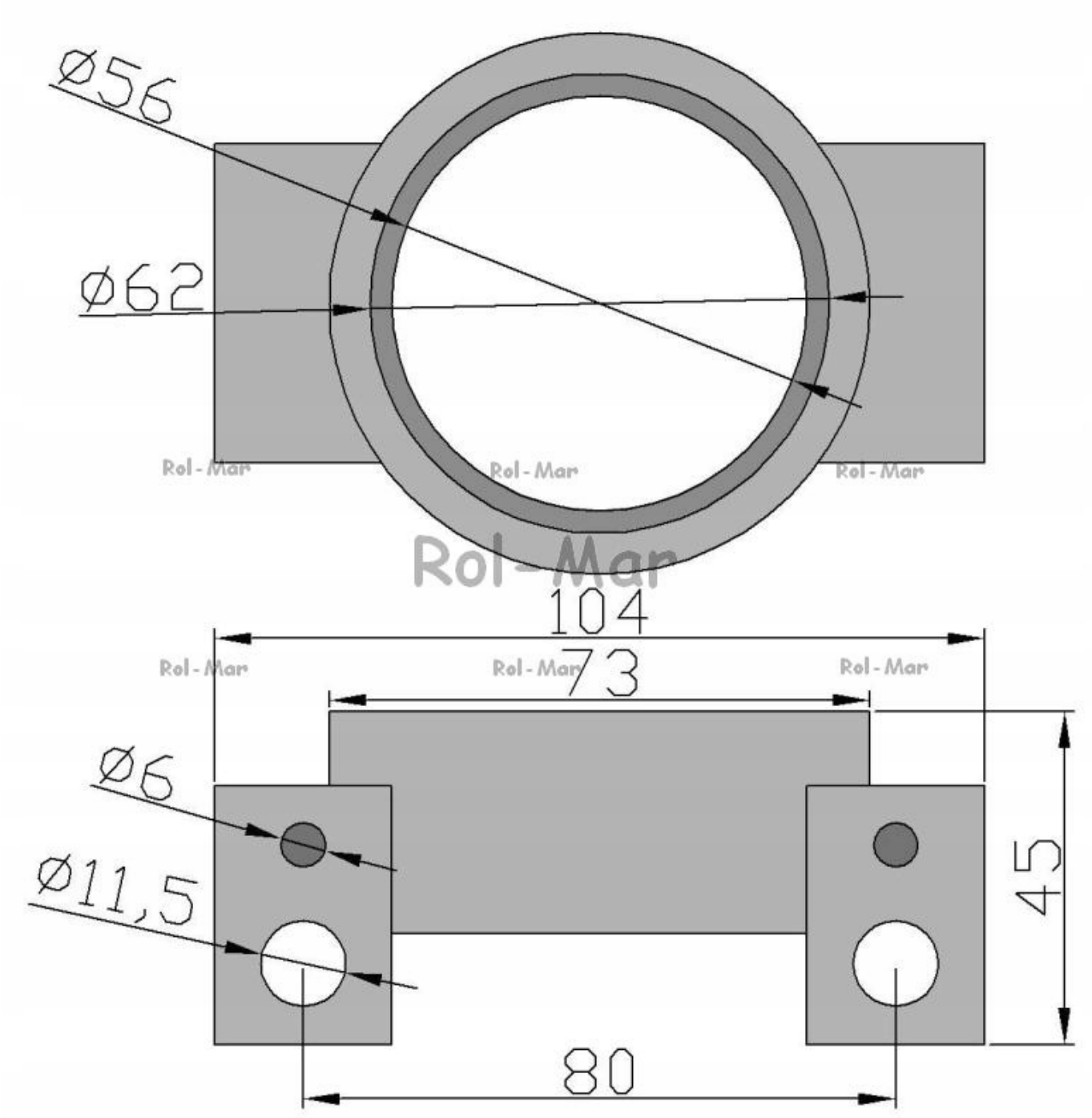
Ø56
Ø62
Rol - Mar
Rol - Mar
Rol - Mar
Rol - Mar
104
Rol - Mar
Rol - Mar
73
Ø6
Ø11,5
45
80