Dane aktualne na dzień: 26-11-2026 08:16

Link do produktu: https://utih.pl/obejma-pojedyncza-kpl-22-mm-do-wezy-hydraulicznych-stauff-p-39430.html



Obejma pojedyncza kpl. 22 mm do węży hydraulicznych Stauff

Cena	**17,60 zł**
Czas wysyłki	**24 godziny**
Numer katalogowy	**RS322P001**
Kod producenta	**RS322P001**
Waga produktu z opakowaniem jednostkowym	**0.495**
Marka	**Stauff**
Kod producenta	**RS322P001**

Opis produktu

Obejma kompletna 22 mm 1 szt. Stauff



- Numer części: RS322P001
- Producent: Stauff
- Typ płyty osłonowej: Cover Plate
- Średnica: 22 mm
- Materiał obudowy: Polipropylen (PP)
- Materiał (płyta): Stal
- Norma DIN: 3015/1
- Szerokość (B): 50 mm
- Wysokość (C): 36 mm
- Szerokość uchwytu montażowego: 50 mm
- Średnica gwintu montażowego: M6
- Rozstaw otworów montażowych: 33 mm
- Długość śruby: 40 mm

- Ilość śrub: 2
- Temperatura robocza min.: -30 °C
- Temperatura robocza max.: 90 °C
- Kolor: Czarny

- Powierzchnia wewnętrzna z żebrami z naprężeniem wstępnym
- Żebrowana powierzchnia wewnętrzna
- Dobra odporność na promieniowanie UV
- Materiał: polipropylen
- Zaokrąglone krawędzie
- Każda obejma składa się z 2 połówek, nakładki, płytki dolnej, odpowiednie śruby.

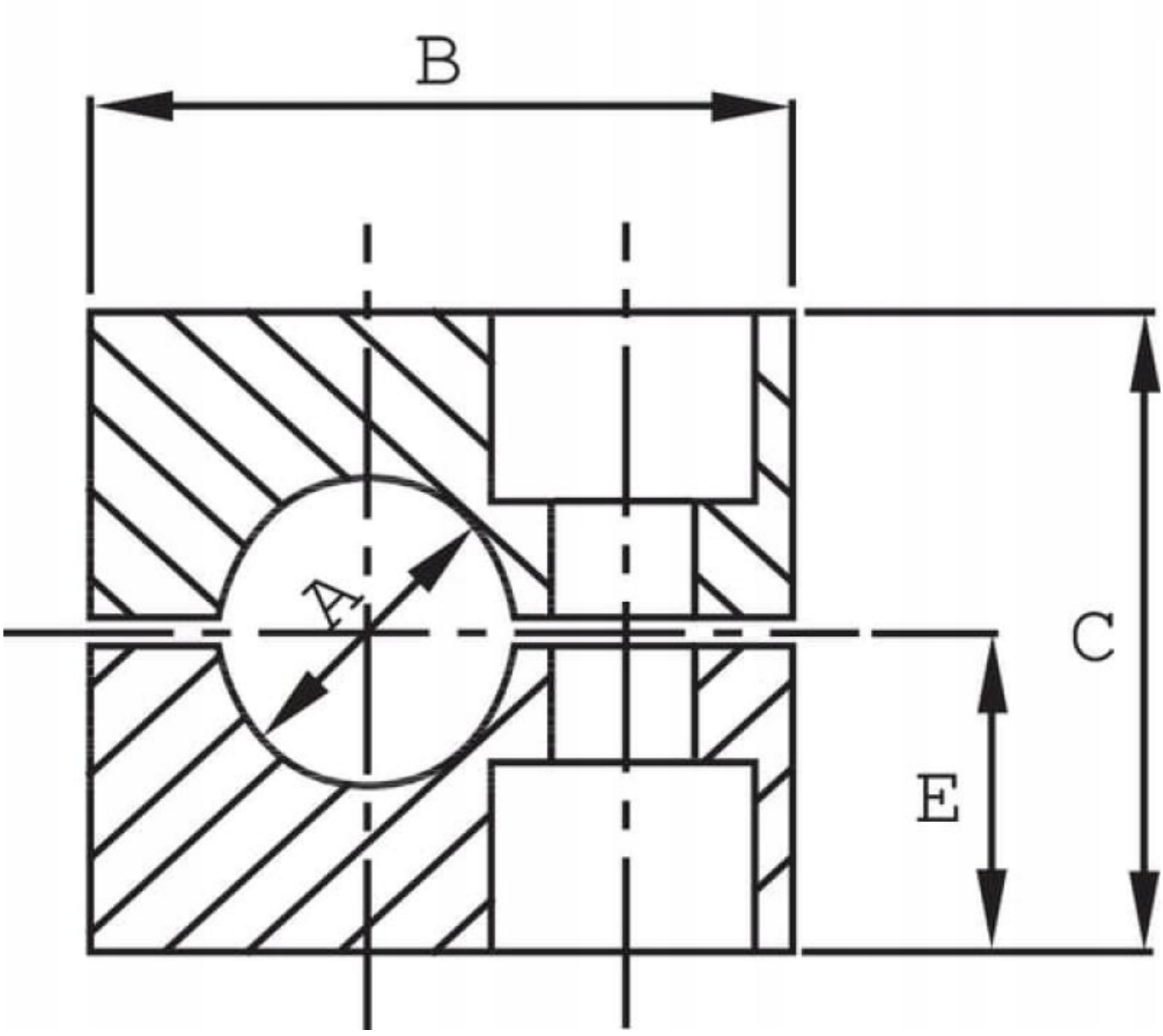

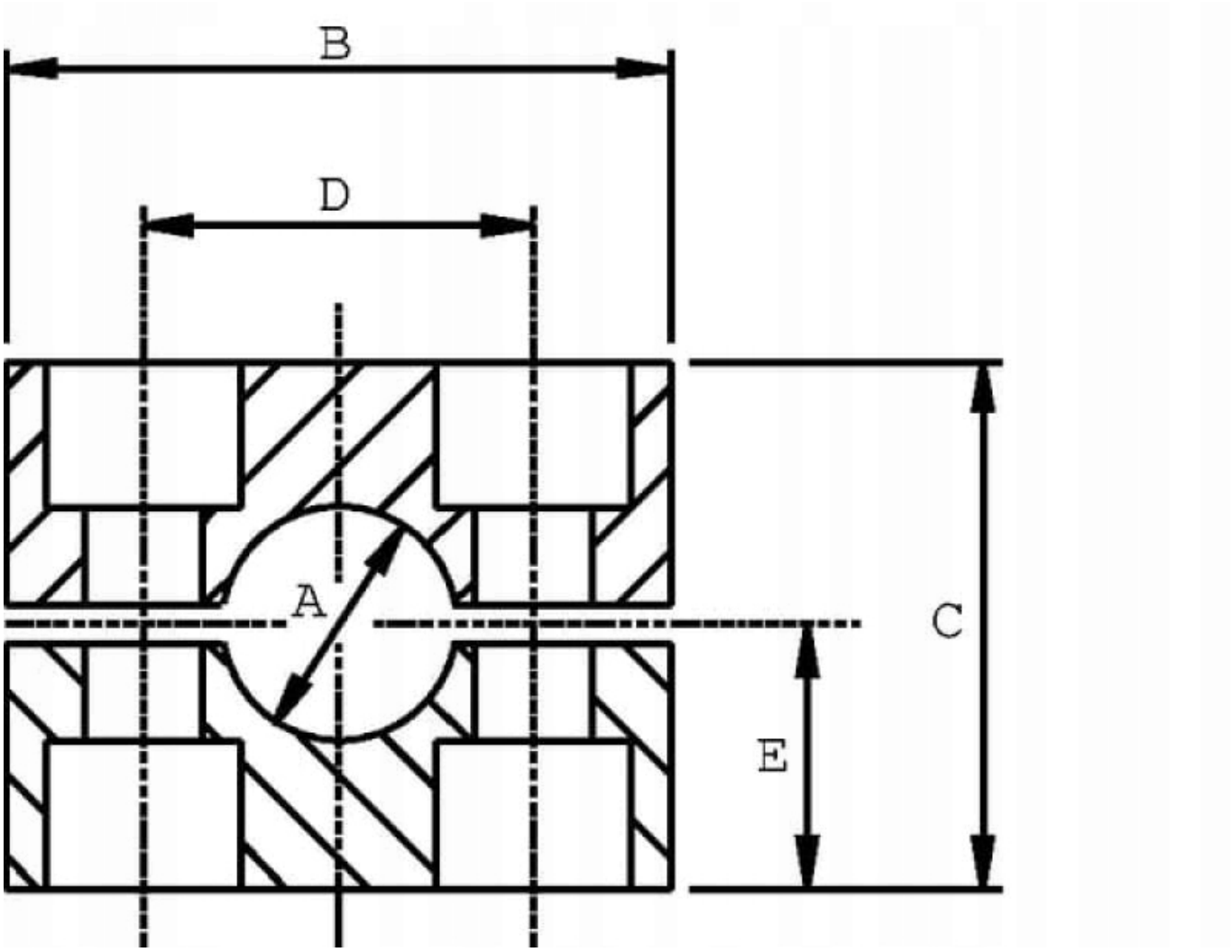
B
D
A
C
E