Dane aktualne na dzień: 27-11-2026 10:12

Link do produktu: https://utih.pl/obejma-pojedyncza-kpl-18-mm-do-wezy-hydraulicznych-stauff-p-39432.html



Obejma pojedyncza kpl. 18 mm do węży hydraulicznych Stauff

Cena	**15,40 zł**
Czas wysyłki	**24 godziny**
Numer katalogowy	**RS218P001**
Kod producenta	**RS218P001**
Średnica zewnętrzna	**18**
Wysokość	**33**
Marka	**bez marki**
Kod producenta	**RS218P001**

Opis produktu

Obejma kompletna 18 mm 1 szt. Stauff Standard Czarny PP



- Numer części: RS218P001
- Producent: Stauff
- Typ płyty osłonowej: Cover Plate
- Średnica: 18 mm
- Materiał obudowy: Polipropylen (PP)
- Materiał (płyta): Stal
- Norma DIN: 3015/1
- Szerokość (B): 42 mm
- Wysokość (C): 33 mm
- Szerokość uchwytu montażowego: 42 mm
- Średnica gwintu montażowego: M6
- Rozstaw otworów montażowych: 26 mm
- Długość śruby: 35 mm
- Ilość śrub: 2
- Temperatura robocza min.: -30 °C
- Temperatura robocza max.: 90 °C
- Kolor: Czarny

- Powierzchnia wewnętrzna z żebrami z naprężeniem wstępnym
- Żebrowana powierzchnia wewnętrzna
- Dobra odporność na promieniowanie UV
- Materiał: polipropylen

- Zaokrąglone krawędzie
- Każda obejma składa się z 2 połówek, nakładki, płytki dolnej, odpowiednie śruby

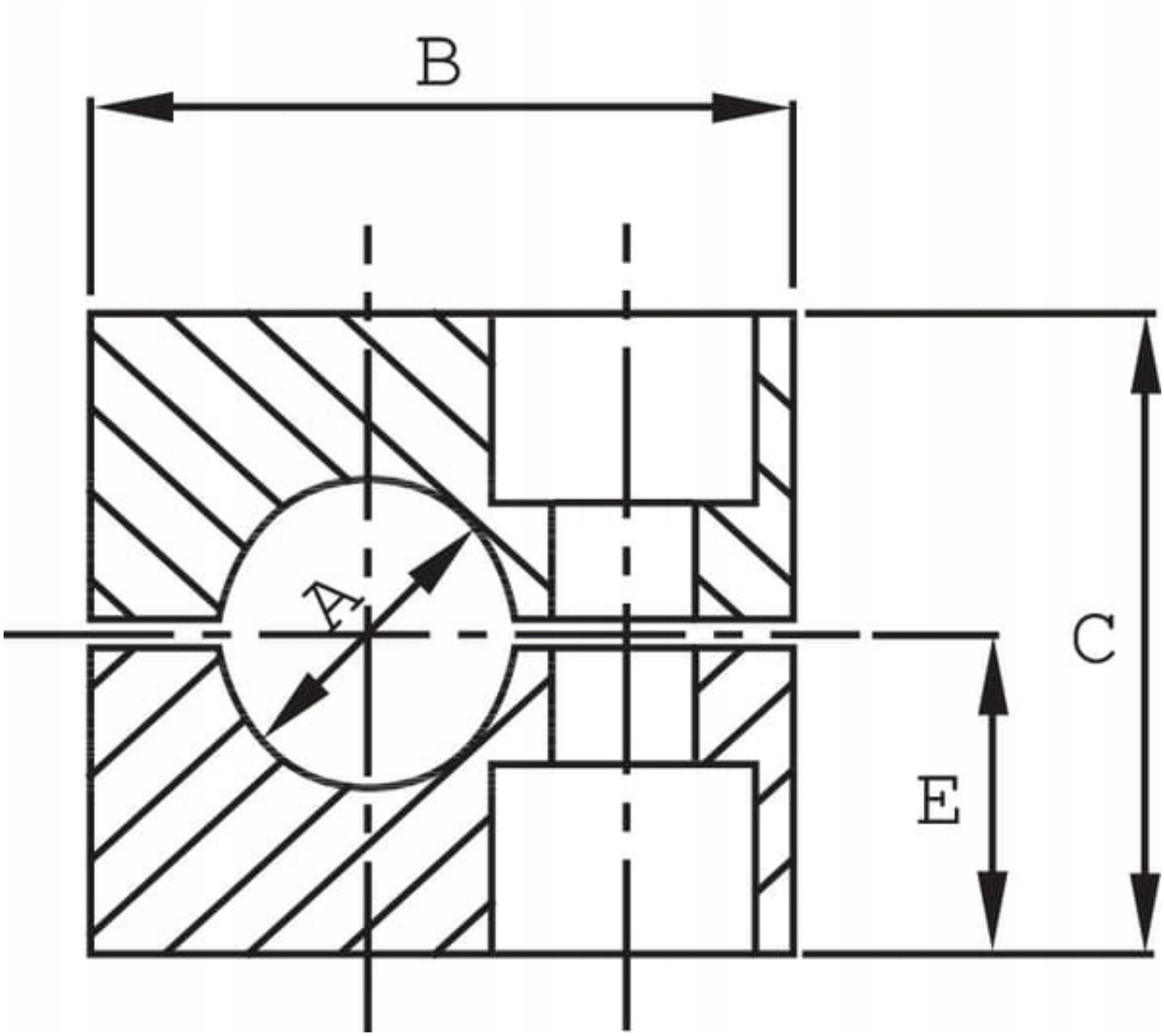

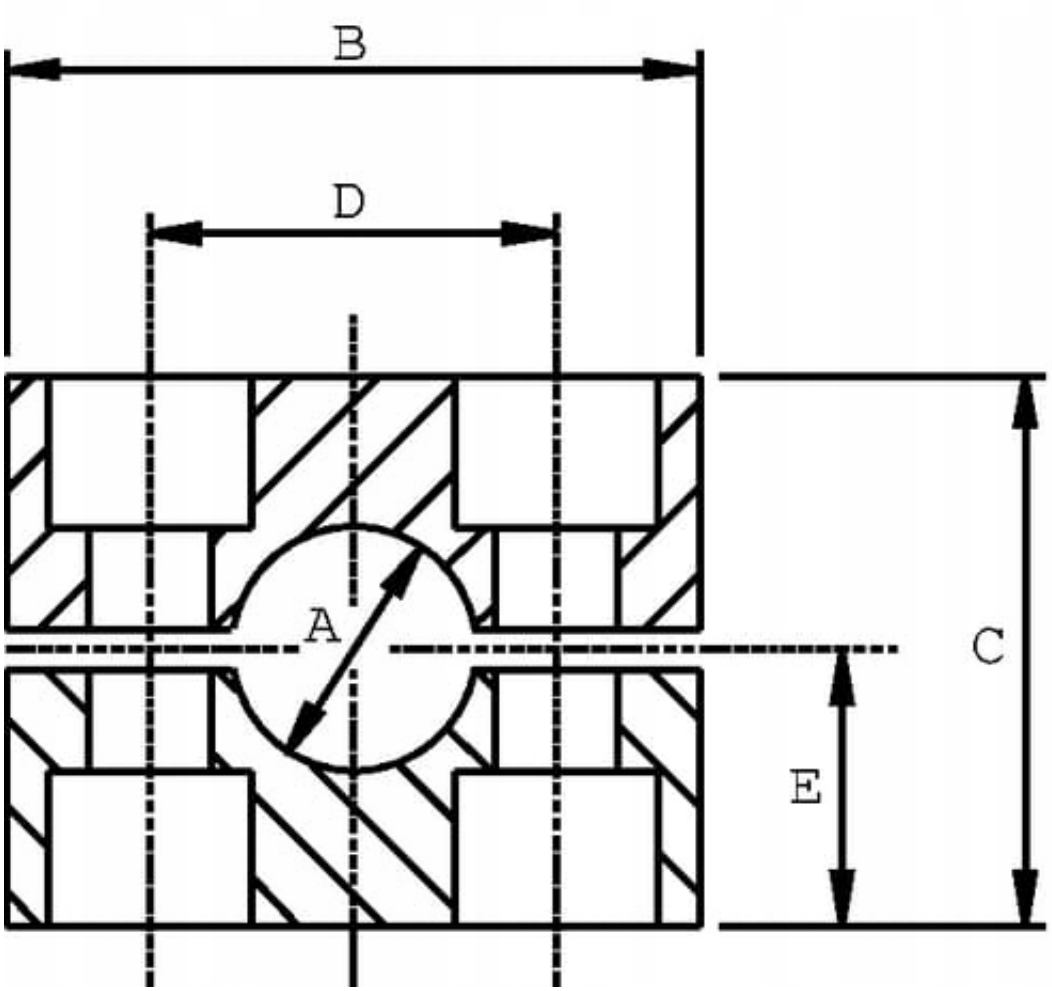
B
D
A
C
E