Dane aktualne na dzień: 27-11-2026 10:14

Link do produktu: https://utih.pl/obejma-podwojna-kpl-22-mm-do-wezy-hydraulicznych-stauff-p-39434.html



Obejma podwójna kpl. 22 mm do węży hydraulicznych Stauff

Cena	**20,00 zł**
Dostępność	**Niedostępny**
Czas wysyłki	**24 godziny**
Numer katalogowy	**RS32222P005**
Kod producenta	**RS32222P005**
Numer katalogowy części	**RS32222P001**

Opis produktu

Obejma kompletna podwójna 22x22 mm 1 szt. Stauff



- Numer części: RS32222P001
- Producent: Stauff
- Seria: Twin
- Kod grupy: 3
- Typ płyty osłonowej: Short Cover Plate
- Średnica: 22 mm
- Materiał obudowy: Polietylen
- Materiał (płyta): Stal
- Norma DIN: 3015/3
- Wysokość (C): 37 mm
- Szerokość uchwytu montażowego: 70 mm
- Średnica gwintu montażowego: M8
- Rozstaw otworów montażowych (D): 36 mm
- Długość śruby: 45 mm
- Średnica otworów montażowych: 9 mm
- Temperatura robocza min.: -30 °C
- Temperatura robocza max.: 90 °C
- Kolor: Czarny

- Powierzchnia wewnętrzna z żebrami z naprężeniem wstępnym
- Żebrowana powierzchnia wewnętrzna
- Dobra odporność na promieniowanie UV
- Materiał: polipropylen
- Zaokrąglone krawędzie
- Każda obejma składa się z 2 połówek, nakładki, płytki dolnej, odpowiednie śruby

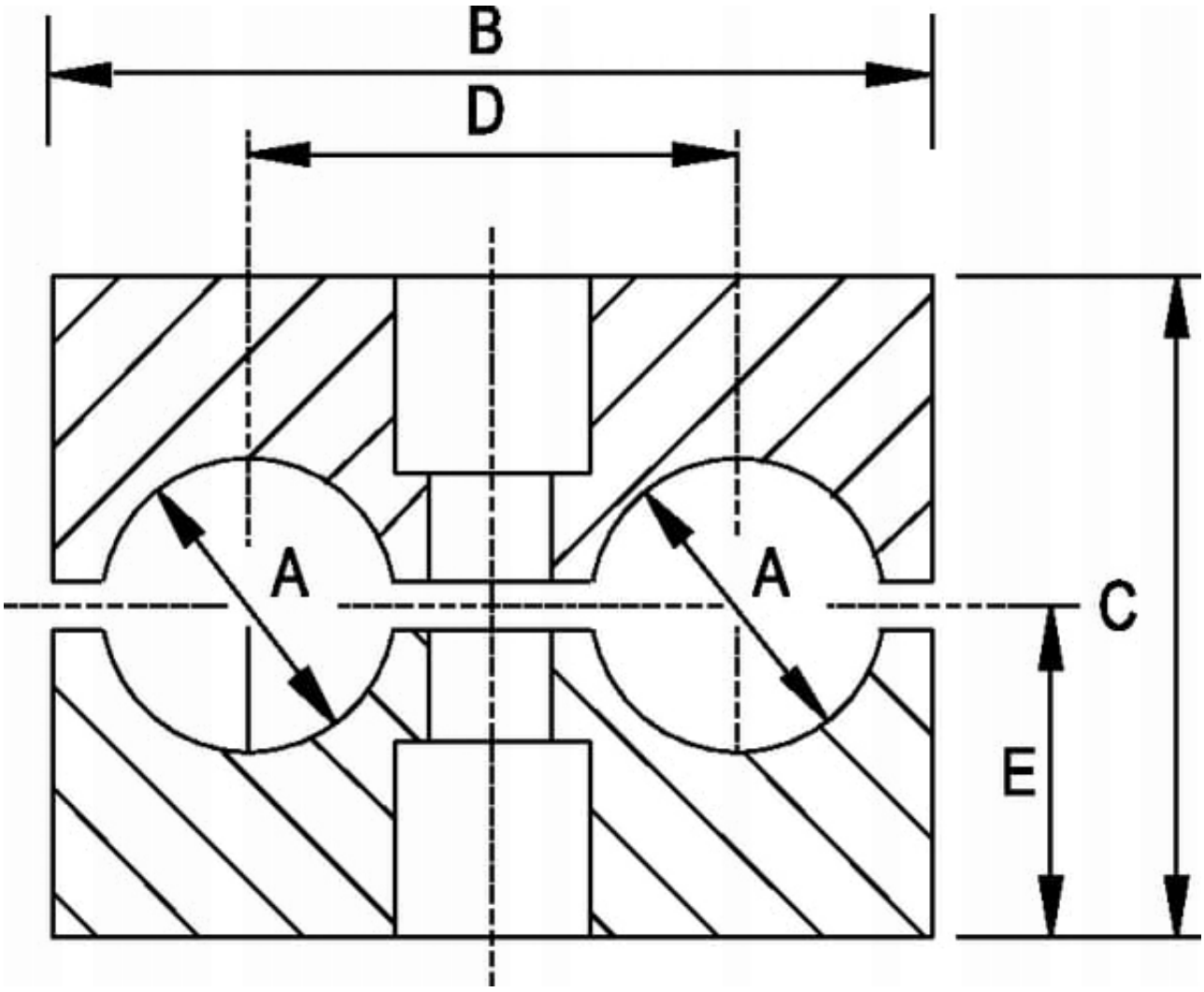

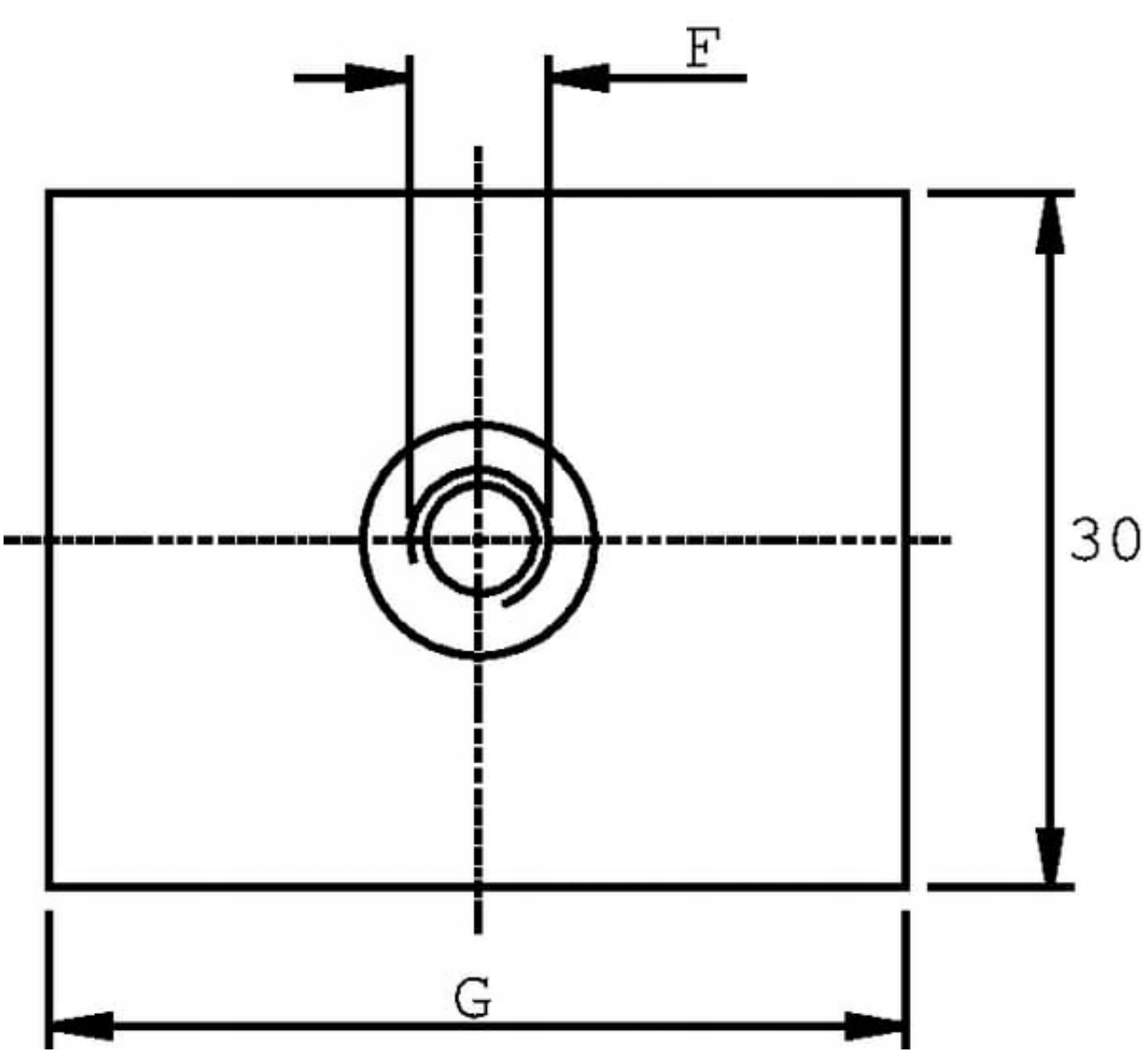
F
30
G

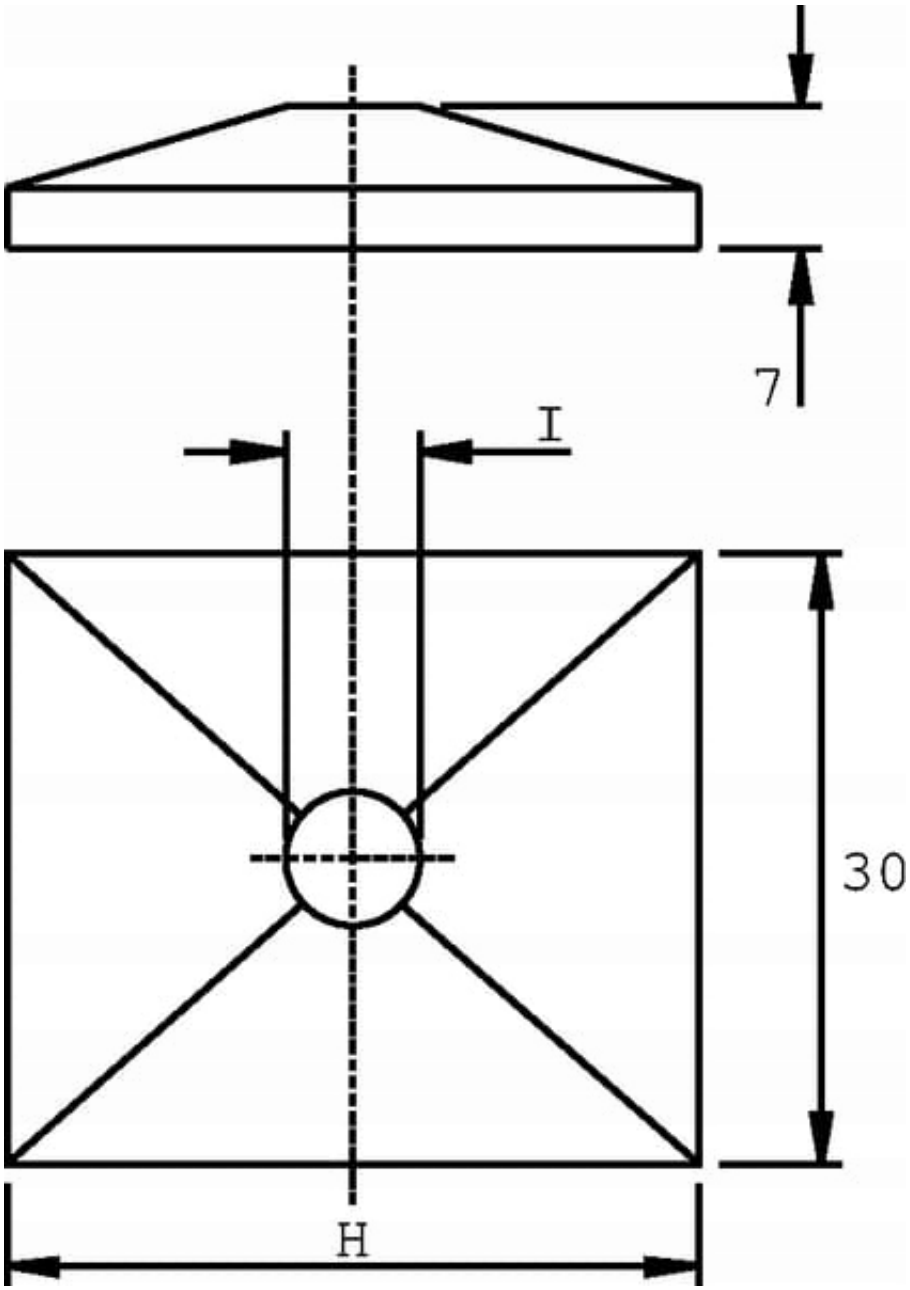
7
I
30
H