Dane aktualne na dzień: 26-11-2026 08:16

Link do produktu: https://utih.pl/noz-paszowozu-triolet-stoll-warynski-p-32188.html



Nóż paszowozu Triolet Stoll WARYŃSKI

Cena	**166,10 zł**
Czas wysyłki	**24 godziny**
Numer katalogowy	**W-9010121**
Kod producenta	**W-9010121**
Kod EAN	**5902287212303**
Numer katalogowy oryginału	**9010121**
Waga produktu z opakowaniem jednostkowym	**2.05**
Numer katalogowy części	**W-9010121**
EAN (GTIN)	**5902287212303**

Opis produktu

Nóż paszowozu zastosowanie Triolet. Stoll Waryński


WARYŃSKI

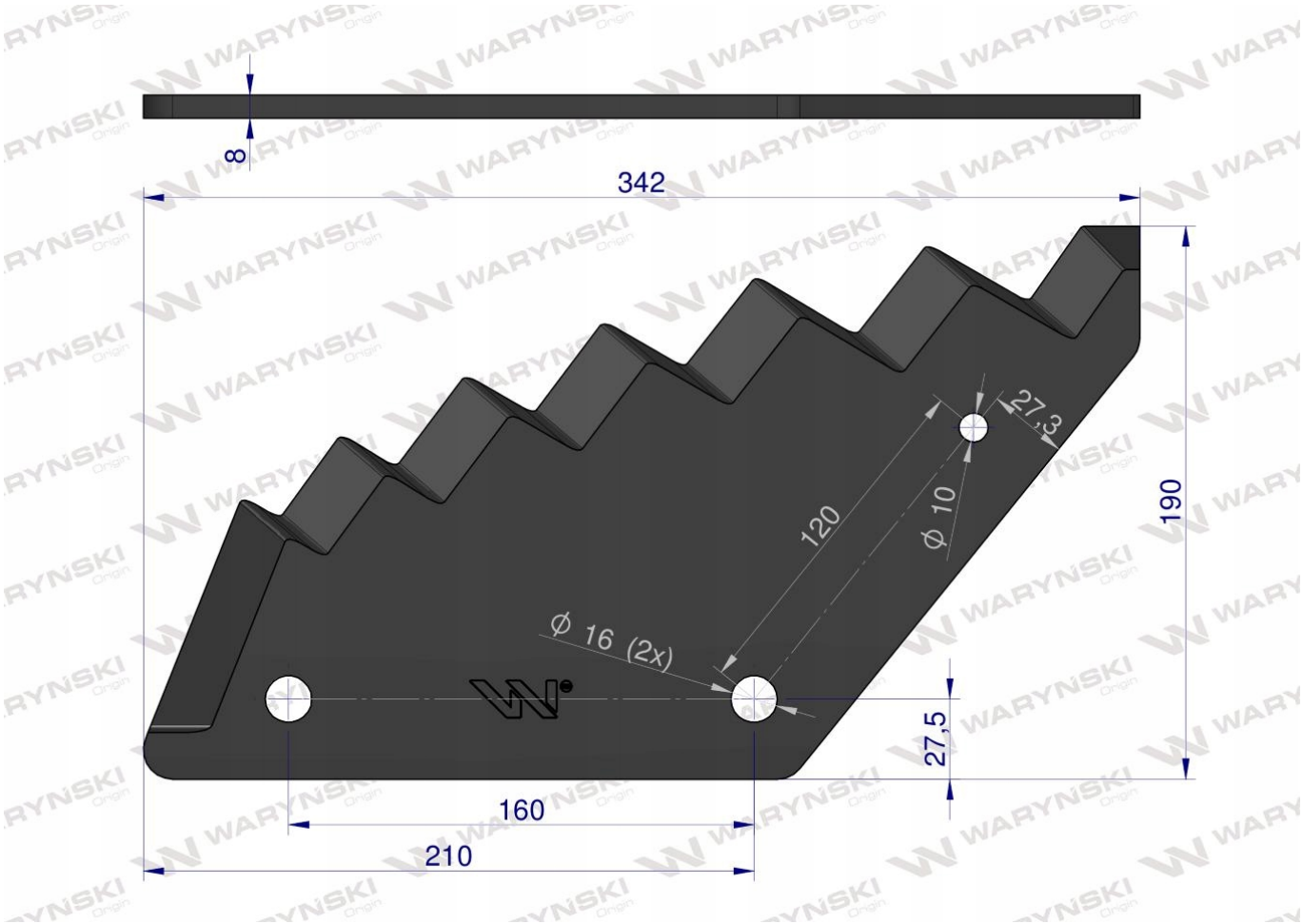

Długość: 386 [mm]

Grubość: 8 [mm]

Średnica otworu: 16 [mm]

Napawanie: Brak

Noże do paszowozów Waryński. Wysokiej jakości noże do paszowozów z hartowanym ostrzem Wykonane ze starannie dobranego gatunku stali wysokowęglowej Ostrza poddane obróbce cieplnej osiągają wysoką twardość - 55HRC Noże marki Waryński gwarantują dużą dokładność cięcia przez długi okres eksploatacji.

INDEKSY ZAMIENNE:

- **31841**
- **1380-0034**
- **1380-0055**
- **13800034**
- **13800055**
- **W-9010122**


Origin
WARYŃSKI