Dane aktualne na dzień: 27-11-2026 10:12

Link do produktu: https://utih.pl/noz-paszowozu-kuhn-warynski-p-32186.html



Nóż paszowozu Kuhn WARYŃSKI

Cena	**181,50 zł**
Czas wysyłki	**24 godziny**
Numer katalogowy	**W-9010151**
Kod producenta	**W-9010151**
Kod EAN	**5902287212365**
Waga produktu z opakowaniem jednostkowym	**1.8**
Numer katalogowy części	**W-9010151**
EAN (GTIN)	**5902287212365**
Numer katalogowy oryginału	**9010151**

Opis produktu

Nóż paszowozu zastosowanie Kuhn Waryński


WARYŃSKI

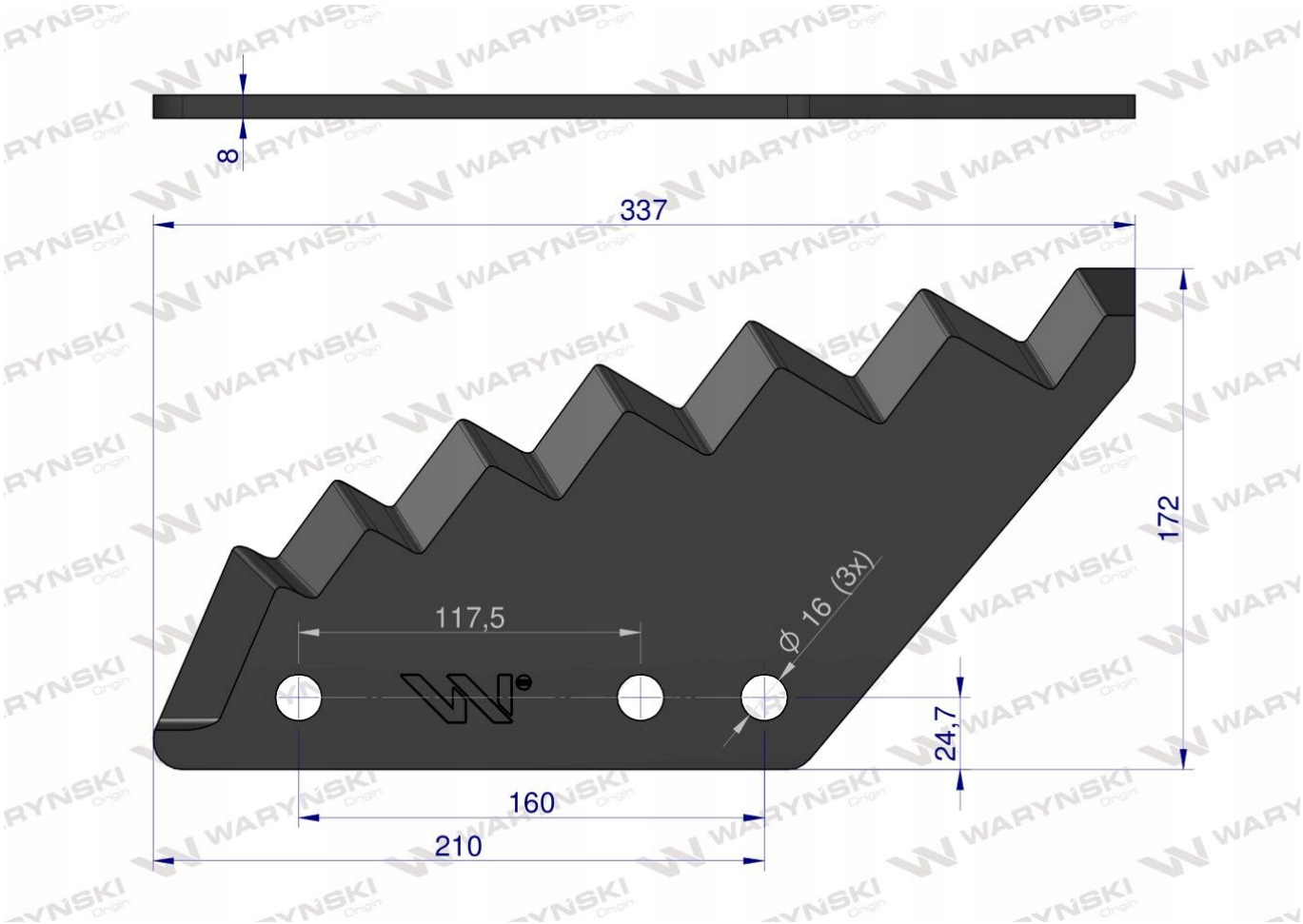

Długość: 385 [mm]

Grubość: 8 [mm]

Średnica otworu: 16 [mm]

Napawanie: Brak

Noże do paszowozów Waryński. Wysokiej jakości noże do paszowozów z hartowanym ostrzem. Wykonane ze starannie dobranego gatunku stali wysokowęglowej Ostrza poddane obróbce cieplnej osiągają wysoką twardość - 55HRC Noże marki Waryński gwarantują dużą dokładność cięcia przez długi okres eksploatacji.

INDEKSY ZAMIENNE:

- **A530.2190**
- **A5302190**
- **A5302190N**
- **A5375580**
- **W-9010152**