Dane aktualne na dzień: 27-11-2026 12:11

Link do produktu: https://utih.pl/nasadka-udarowa-szesciokatna-dl-12-22mm-warynski-p-27089.html



Nasadka udarowa sześciokątna dł 1/2 22mm Waryński

Cena	**32,40 zł**
Czas wysyłki	**24 godziny**
Numer katalogowy	**WMU040**
Kod producenta	**WMU040**
Kod EAN	**5902287000009**
Rodzaj klucza	**nasadowy**
Waga produktu z opakowaniem jednostkowym	**0.25**
Marka	**Waryński**
Kod producenta	**WMU040**
EAN (GTIN)	**5902287000009**

Opis produktu

Nasadka udarowa sześciokątna długa WARYŃSKI



- **1/2 cala**
- **22 mm**
- **Sześciokątna długa**
- **Stal stopowa, chromowo-molibdenowa**
- **Wykonano zgodnie ze standardem DIN 3129**
- **Utwardzona cześć robocza**

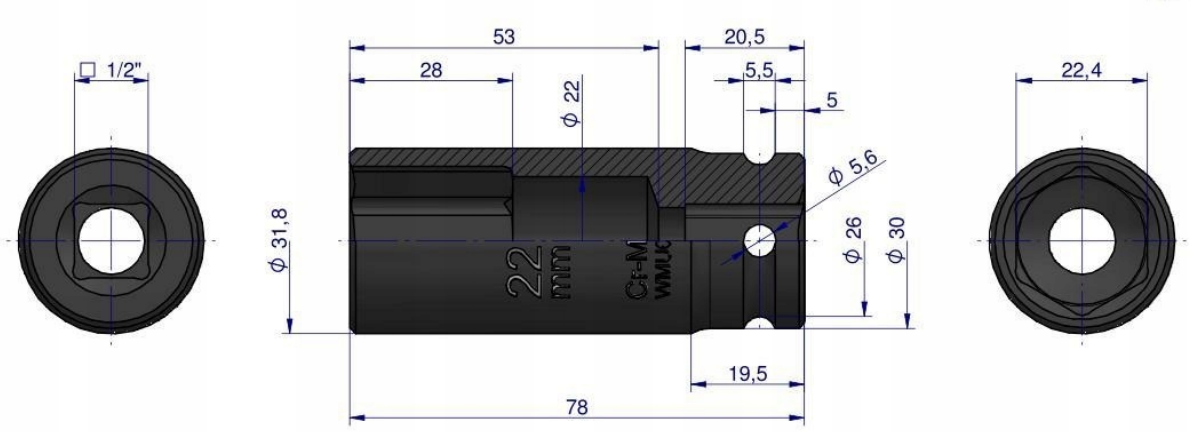



Origin WARYŃSKI