Dane aktualne na dzień: 27-11-2026 11:29

Link do produktu: https://utih.pl/nasadka-udarowa-szesciokatna-12-26-mm-warynski-p-28765.html



Nasadka udarowa sześciokątna 1/2 26 mm WARYŃSKI

Cena	**30,50 zł**
Czas wysyłki	**24 godziny**
Numer katalogowy	**WMU019**
Kod producenta	**WMU019**
Kod EAN	**5902287152951**
Rodzaj klucza	**nasadowy**
Waga produktu z opakowaniem jednostkowym	**0.15**
Marka	**Waryński**
Kod producenta	**WMU019**
EAN (GTIN)	**5902287152951**

Opis produktu

Nasadka udarowa sześciokątna 1/2". 26 mm. CrMo. DIN 3129. Waryński



Nasadka udarowa sześciokątna 1/2". 26 mm. CrMo. DIN 3129. Waryński


WARYNSKI
Origin
26
mm
Cr-Mo
WMU019

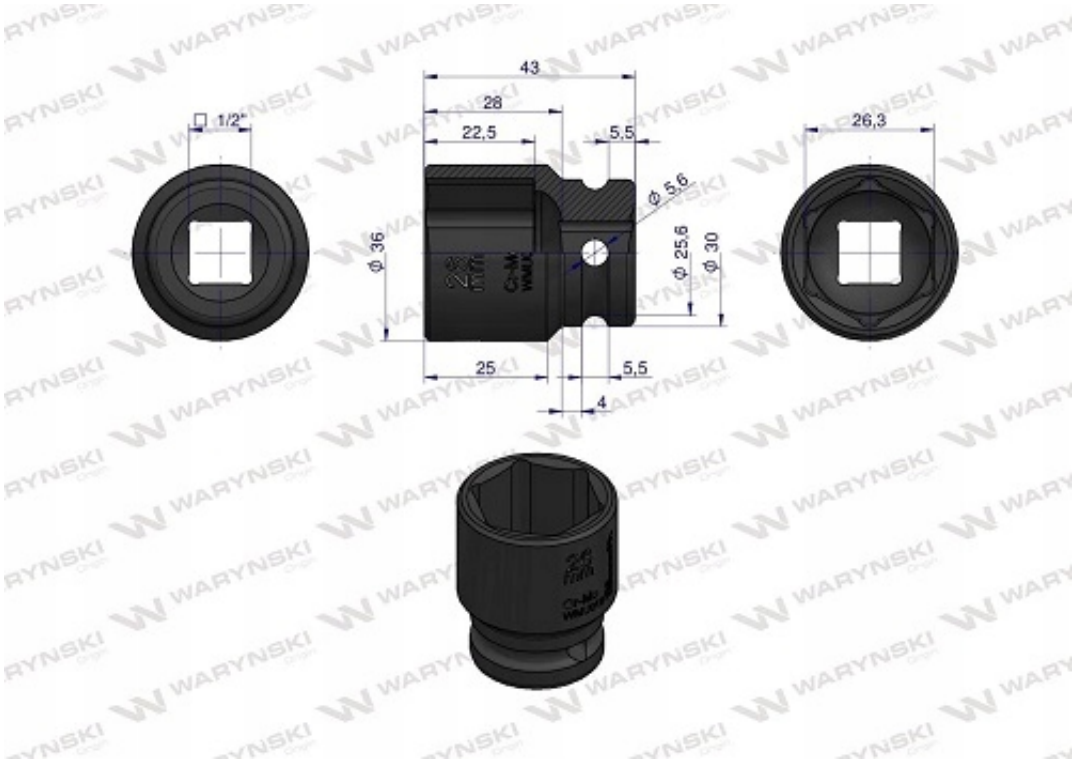
1/2"
43
28
22,5
5,5
26,3
ø 5,6
ø 36
ø 25,6
ø 30
25
5,5
4


Origin
WARYŃSKI