Dane aktualne na dzień: 27-11-2026 12:04

Link do produktu: https://utih.pl/nasadka-udarowa-szesciokatna-12-12-mm-crmo-din-3129-warynski-p-40834.html



Nasadka udarowa sześciokątna 1/2" 12 mm CrMo DIN 3129 WARYŃSKI

Cena	**17,20 zł**
Czas wysyłki	**24 godziny**
Numer katalogowy	**WMU005**
Kod producenta	**WMU005**
Kod EAN	**5902287153361**
Waga produktu z opakowaniem jednostkowym	**0.05**
Marka	**Waryński**
Kod producenta	**WMU005**
EAN (GTIN)	**5902287153361**
Rodzaj klucza	**nasadowy**

Opis produktu

Nasadka udarowa sześciokątna 1/2". 12 mm. CrMo. DIN 3129. Waryński [WMU005]


12
mm
WARYŃSKI
Origin
Cr-Mo WMU005



Nasadka udarowa sześciokątna 1/2". 12 mm. CrMo. DIN 3129. Waryński

Rozmiar trzpienia: 1/2 cala

Rozmiar: 12 mm

Materiał: Stal stopowa, chromowo-molibdenowa

Kształt: Sześciokątna

Standard: Wykonano zgodnie ze standardem DIN 3129

Dodatkowo: Utwardzona cześć robocza

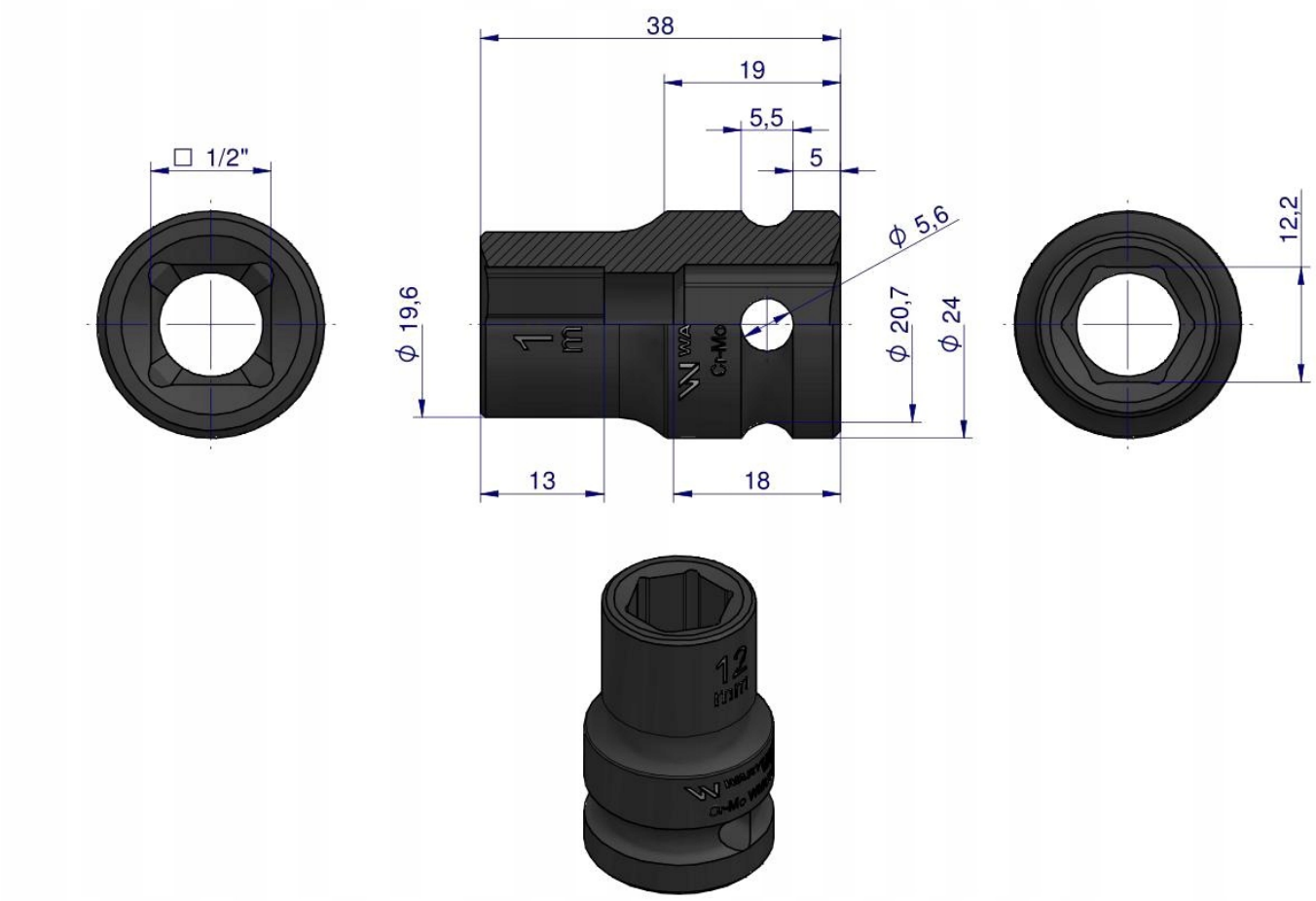

Origin WARYŃSKI