Dane aktualne na dzień: 27-11-2026 12:05

Link do produktu: https://utih.pl/nasadka-udarowa-dluga-34-dwunastokatna-crmo-21mm-90mm-slim-warynski-p-39565.html



Nasadka udarowa długa 3/4" dwunastokątna CrMo 21mm 90mm SLIM WARYŃSKI

Cena	**57,80 zł**
Czas wysyłki	**24 godziny**
Numer katalogowy	**WMU261**
Kod producenta	**WMU261**
Kod EAN	**5902287238686**
Rodzaj klucza	**nasadowy**
Waga produktu z opakowaniem jednostkowym	**0.4**
Marka	**Waryński**
Kod producenta	**WMU261**
EAN (GTIN)	**5902287238686**

Opis produktu

Nasadka udarowa 3/4" dwunastokątna ze stali CrMo 21mm bardzo długa D90 SLIM Waryński [WMU261]


21mm CR-MO
WMU26



Nasadka udarowa 3/4 cala dwunastokątna z odpornej na udar utwardzanej stali CrMo 21mm bardzo długa 90 mm przeznaczona do stosowania z kluczem udarowym uchwytem lub grzechotką, Waryński

- **Materiał wykonania**: Odporna na udar stal CrMo
- **Rozmiar drive do kluczy udarowych**: 3/4[cal]
- **Rozmiar nasadki**: 21[mm]
- **Długość nasadki TYP**: 90[mm]
- **Końcówka części roboczej nasadki**: Dwunastokątna
- **Twardość części roboczej**: 48-52[HRC]
- **Gwarancja producenta**: 25 lat

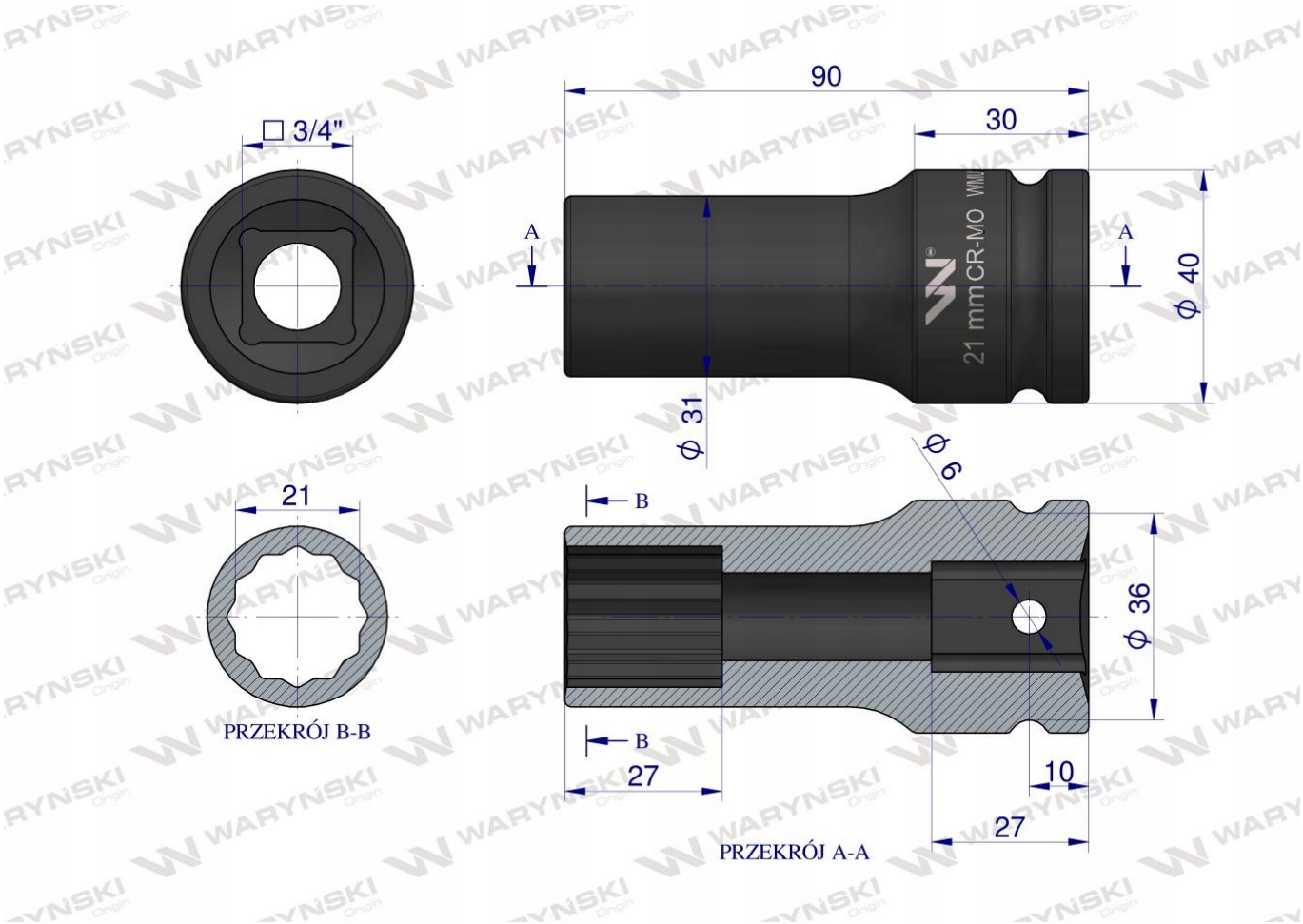

Origin WARYŃSKI