Dane aktualne na dzień: 26-11-2026 07:26

Link do produktu: https://utih.pl/nasadka-udarowa-dluga-34-dwunastokatna-crmo-17mm-90mm-slim-warynski-p-39567.html



Nasadka udarowa długa 3/4" dwunastokątna CrMo 17mm 90mm SLIM WARYŃSKI

Cena	**55,20 zł**
Czas wysyłki	**24 godziny**
Numer katalogowy	**WMU257**
Kod producenta	**WMU257**
Kod EAN	**5902287238662**
Waga produktu z opakowaniem jednostkowym	**0.35**
Marka	**Waryński**
Kod producenta	**WMU257**
EAN (GTIN)	**5902287238662**
Rodzaj klucza	**nasadowy**

Opis produktu

Nasadka udarowa 3/4" dwunastokątna ze stali CrMo 17mm bardzo długa D90 SLIM Waryński [WMU257]


17mm CR-MO WMU267



Nasadka udarowa 3/4 cala dwunastokątna z odpornej na udar utwardzanej stali CrMo 17mm bardzo długa 90 mm przeznaczona do stosowania z kluczem udarowym uchwytem lub grzechotką, Waryński

Materiał wykonania: Odporna na udar stal CrMo

Rozmiar drive do kluczy udarowych: 3/4[cal]

Rozmiar nasadki: 17[mm]

Długość nasadki TYP: 90[mm]

Końcówka części roboczej nasadki: Dwunastokątna

Twardość części roboczej: 48-52[HRC]

Gwarancja producenta: 25 lat

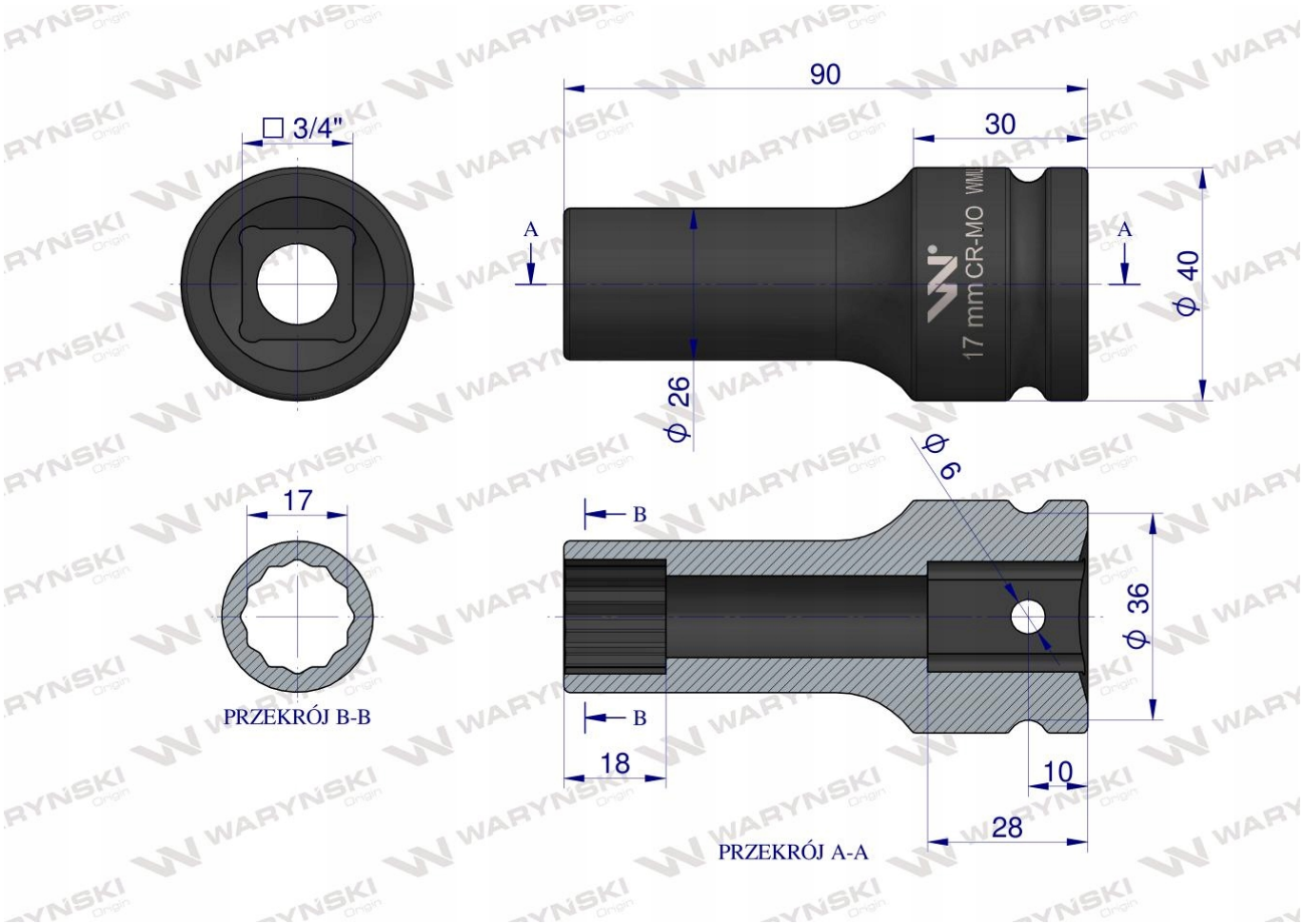

Origin WARYŃSKI