Dane aktualne na dzień: 26-11-2026 13:11

Link do produktu: https://utih.pl/nasadka-udarowa-6-katna-dluga-12-9mm-warynski-p-28757.html



Nasadka udarowa 6-kątna długa 1/2' 9mm WARYŃSKI

Cena	**25,20 zł**
Czas wysyłki	**24 godziny**
Numer katalogowy	**WMU027**
Kod producenta	**WMU027**
Kod EAN	**5902287153033**
Rodzaj klucza	**nasadowy**
Waga produktu z opakowaniem jednostkowym	**0.15**
Marka	**Waryński**
Kod producenta	**WMU027**
EAN (GTIN)	**5902287153033**

Opis produktu

Nasadka udarowa sześciokątna długa 1/2". 9 mm. CrMo. DIN 3129. Waryński


WARYNSKI
Origin
Cr-Mo
WWU027
9
mm


9
mm
WARYNSKI
Cr-Mo
WMU027

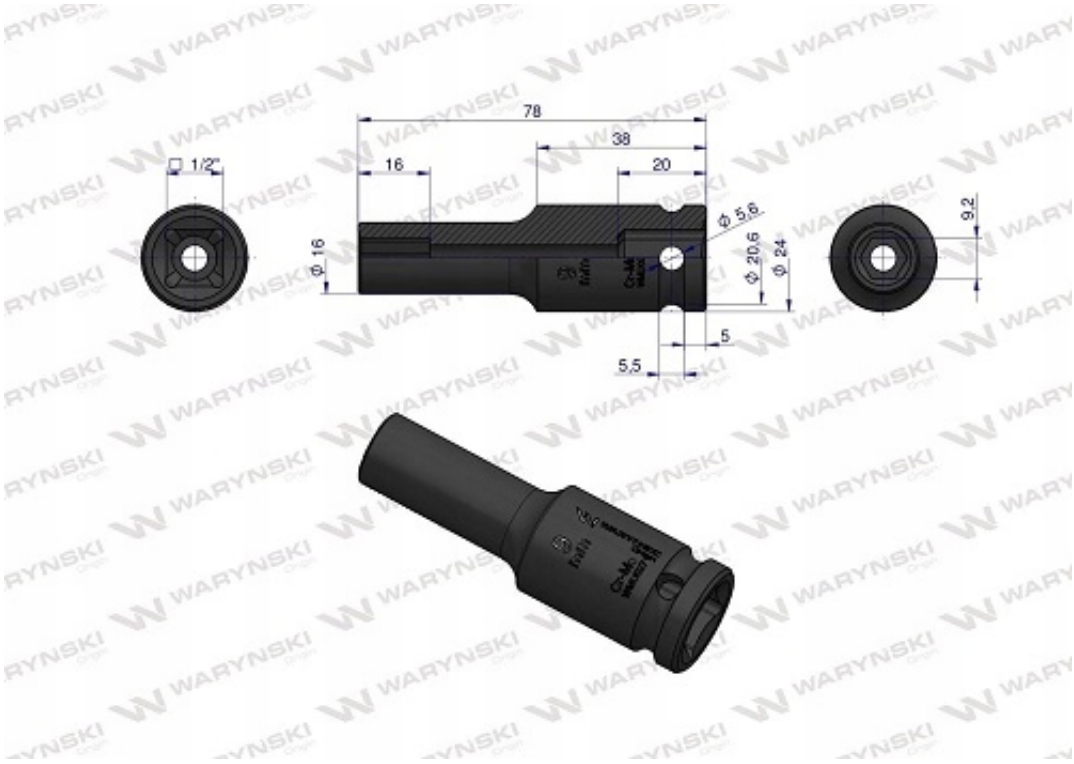
78
38
16
20
□ 1/2"
ϕ 16
ϕ 5,6
ϕ 20,6
ϕ 24
9,2
5
5,5


Origin
WARYŃSKI