Dane aktualne na dzień: 28-11-2026 13:06

Link do produktu: https://utih.pl/nasadka-udarowa-6-katna-dluga-12-8mm-warynski-p-28758.html



Nasadka udarowa 6-kątna długa 1/2' 8mm WARYŃSKI

Cena	**22,90 zł**
Czas wysyłki	**24 godziny**
Numer katalogowy	**WMU026**
Kod producenta	**WMU026**
Kod EAN	**5902287153026**
Rodzaj klucza	**nasadowy**
Waga produktu z opakowaniem jednostkowym	**0.15**
Marka	**Waryński**
Kod producenta	**WMU026**
EAN (GTIN)	**5902287153026**

Opis produktu

Nasadka udarowa sześciokątna długa 1/2". 8 mm. CrMo. DIN 3129. Waryński


8
mm
WARYNSKI
Cr-Mo
WMU028


WARYNSKI
Origin
Cr-Vo
8 mm

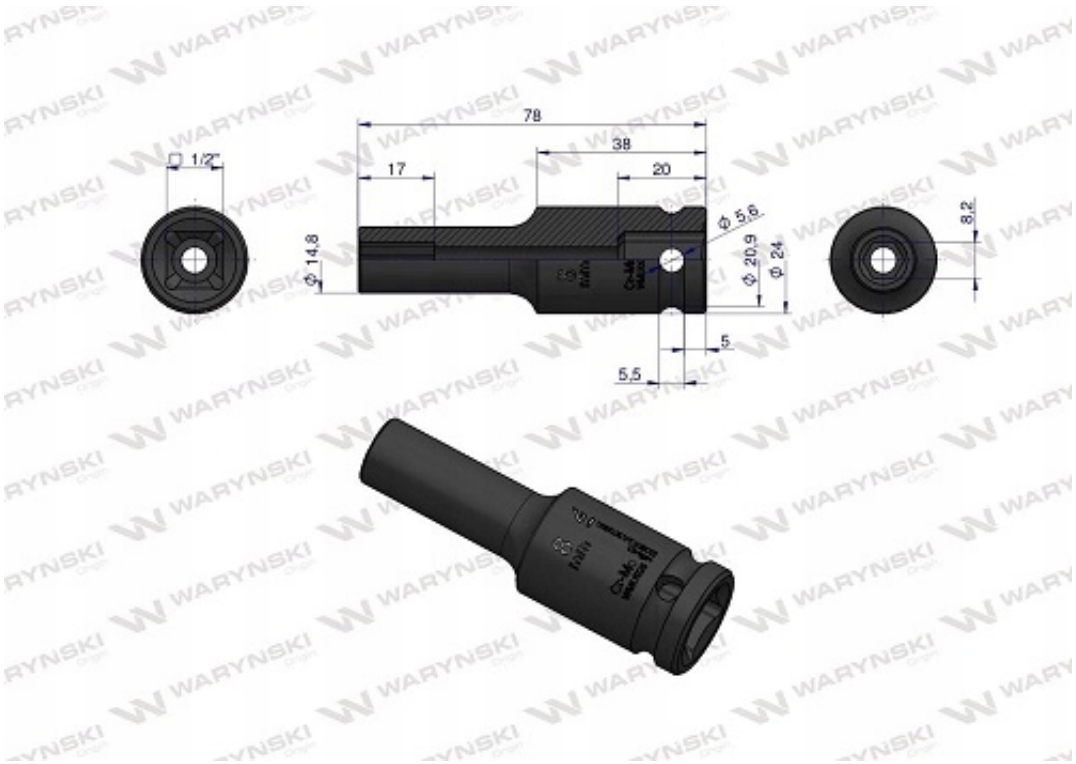
78
38
17
20
□ 1/2"
Φ 14,8
Φ 5,6
Φ 20,9
Φ 24
8,2
5
5,5


Origin
WARYŃSKI