Dane aktualne na dzień: 26-11-2026 10:32

Link do produktu: https://utih.pl/nasadka-udarowa-6-katna-12-10mm-warynski-p-28738.html



Nasadka udarowa 6-kątna 1/2' 10mm WARYŃSKI

Cena	**15,80 zł**
Czas wysyłki	**24 godziny**
Numer katalogowy	**WMU003**
Kod producenta	**WMU003**
Kod EAN	**5902287153347**
Rodzaj klucza	**nasadowy**
Waga produktu z opakowaniem jednostkowym	**0.05**
Marka	**Waryński**
Kod producenta	**WMU003**
EAN (GTIN)	**5902287153347**

Opis produktu

Nasadka udarowa sześciokątna 1/2". 10 mm. CrMo. DIN 3129. Waryński


WARYŃSKI
Cr-Mo WMU003
10
mm


10
mm
WARYNSKI
Origin
Cr-Mo WMU003

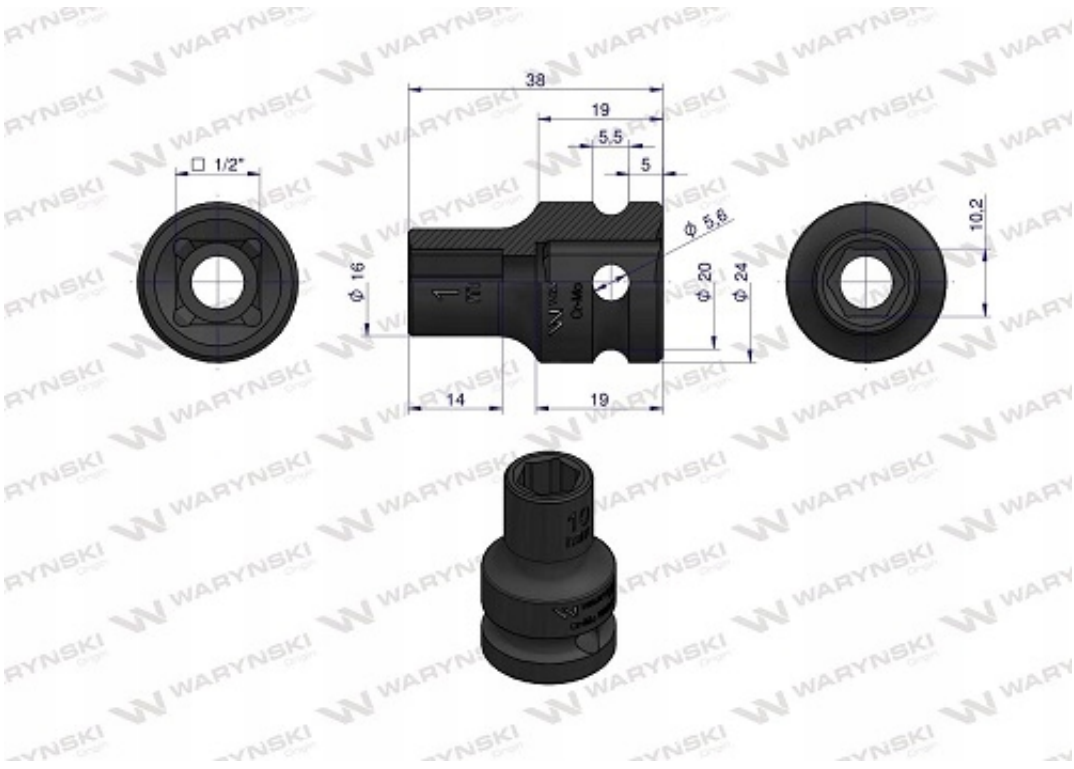
38
19
5,5
5
□ 1/2"
ϕ 5,6
ϕ 16
ϕ 20
ϕ 24
10,2
14
19


Origin
WARYŃSKI