Dane aktualne na dzień: 27-11-2026 12:16

Link do produktu: https://utih.pl/nasadka-udarowa-34-36mm-stal-crmo-bardzo-dluga-d120-slim-warynski-p-40931.html



Nasadka udarowa 3/4" 36mm stal CrMo bardzo długa D120 SLIM WARYŃSKI

Cena	**76,40 zł**
Czas wysyłki	**24 godziny**
Numer katalogowy	**WMU276**
Kod producenta	**WMU276**
Kod EAN	**5902287238792**
Rodzaj klucza	**nasadowy**
Waga produktu z opakowaniem jednostkowym	**0.8**
Marka	**Waryński**
Kod producenta	**WMU276**
EAN (GTIN)	**5902287238792**

Opis produktu

Nasadka udarowa 3/4" dwunastokątna ze stali CrMo 36mm bardzo długa D120 SLIM Waryński [WMU276]


36mm CR-MO WMU276



Nasadka udarowa 3/4 cala dwunastokątna z odpornej na udar utwardzanej stali CrMo 36mm bardzo długa 120 mm przeznaczona do stosowania z kluczem udarowym uchwytem lub grzechotką, Waryński

Materiał wykonania: Odporna na udar stal CrMo

Rozmiar drive do kluczy udarowych: 3/4[cal]

Rozmiar nasadki: 36[mm]

Długość nasadki TYP: 120[mm]

Końcówka części roboczej nasadki: Dwunastokątna

Twardość części roboczej: 48-52[HRC]

Gwarancja producenta: 25 lat

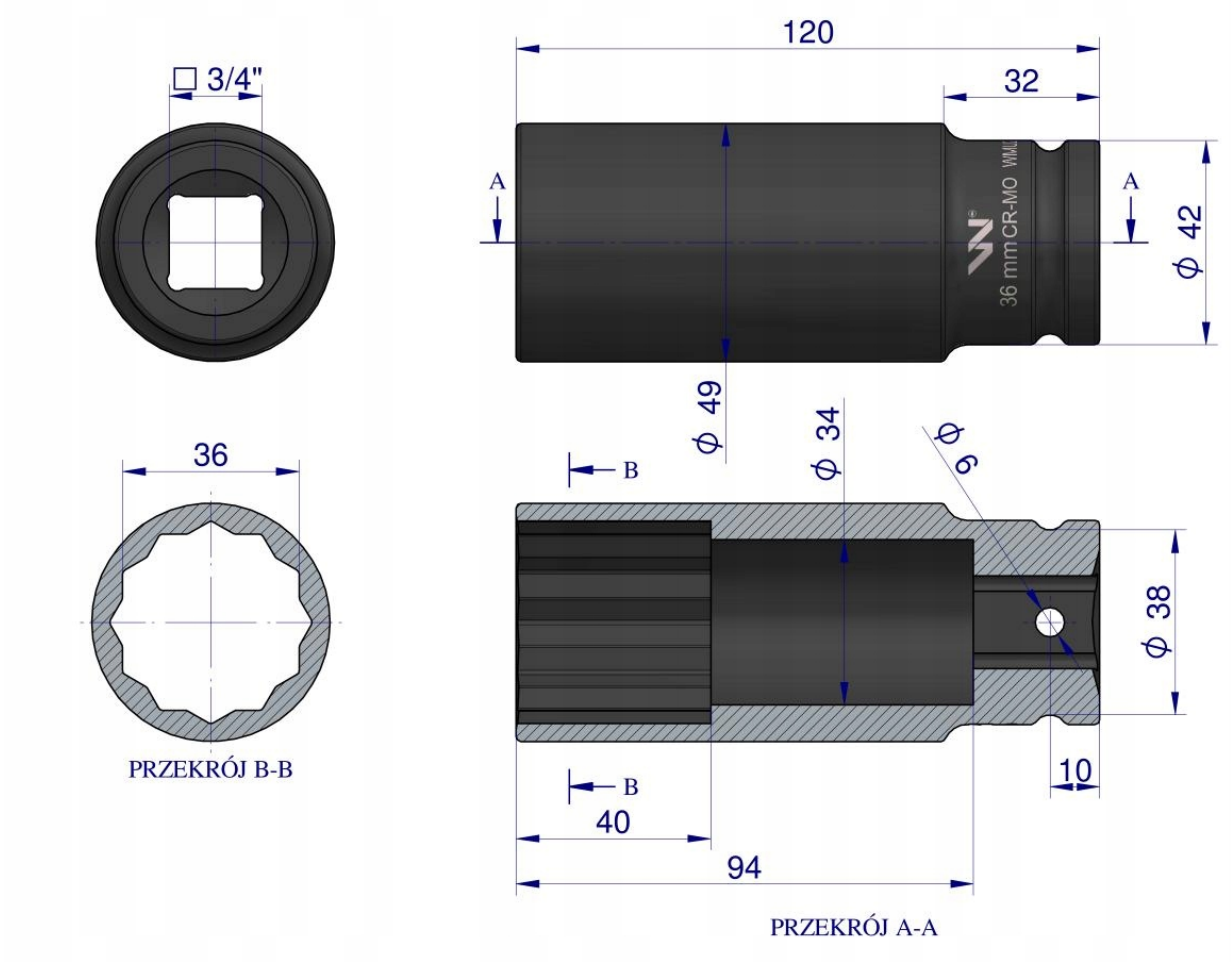

Origin WARYŃSKI