Dane aktualne na dzień: 27-11-2026 12:15

Link do produktu: https://utih.pl/nasadka-udarowa-12-dluga-slim-stal-crmo-12mm-150mm-warynski-p-39783.html



Nasadka udarowa 1/2" długa slim stal CrMo 12mm 150mm WARYŃSKI

Cena	**38,70 zł**
Czas wysyłki	**24 godziny**
Numer katalogowy	**WMU188**
Kod producenta	**WMU188**
Kod EAN	**5902287244397**
Rodzaj klucza	**nasadowy**
Waga produktu z opakowaniem jednostkowym	**1**
Marka	**Waryński**
Kod producenta	**WMU188**
EAN (GTIN)	**5902287244397**

Opis produktu

Nasadka udarowa 1/2", sześciokątna slim ze stali CrMo 12mm długość 150 mm, stosowane w mechanice do kluczy udarowych, Waryński [WMU188]



Nasadka udarowa 1/2 cala bardzo długa 150mm przelotowa sześciokątna slim z odpornej na udar utwardzanej stali CrMo 12 mm długość 150 mm, stosowane w mechanice przeznaczona do stosowania z kluczem udarowym uchwytem lub grzechotką, Waryński

- **Materiał wykonania**: Odporna na udar stal CrMo
- **Rozmiar drive do kluczy udarowych**: 1/2[cal]
- **Rozmiar nasadki**: 12[mm]
- **Długość nasadki TYP**: 150[mm]
- **Twardość części roboczej**: 48-52[HRC]
- **Gwarancja producenta**: 25 lat

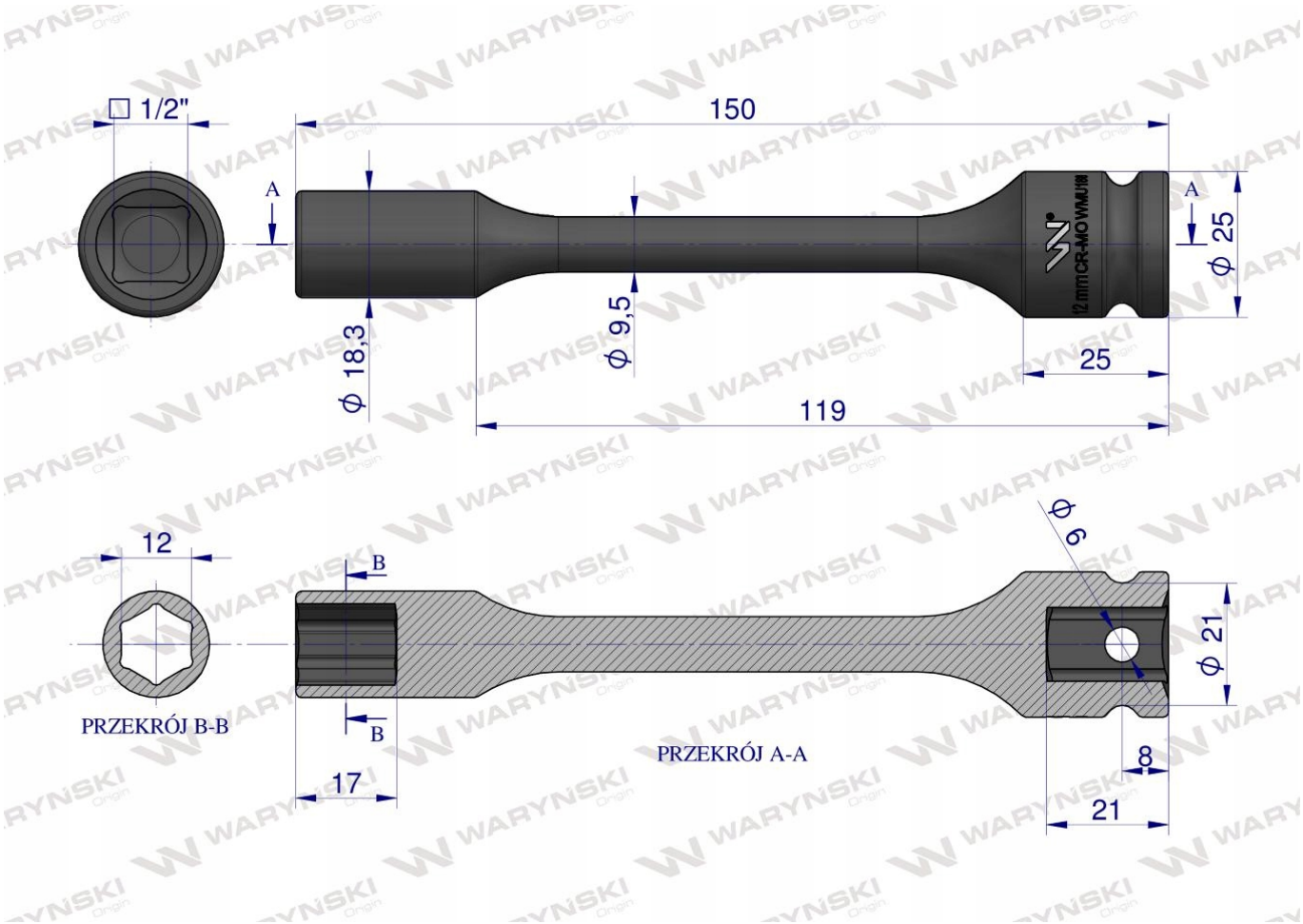

Origin WARYŃSKI